クリアスコープ
Eco2505

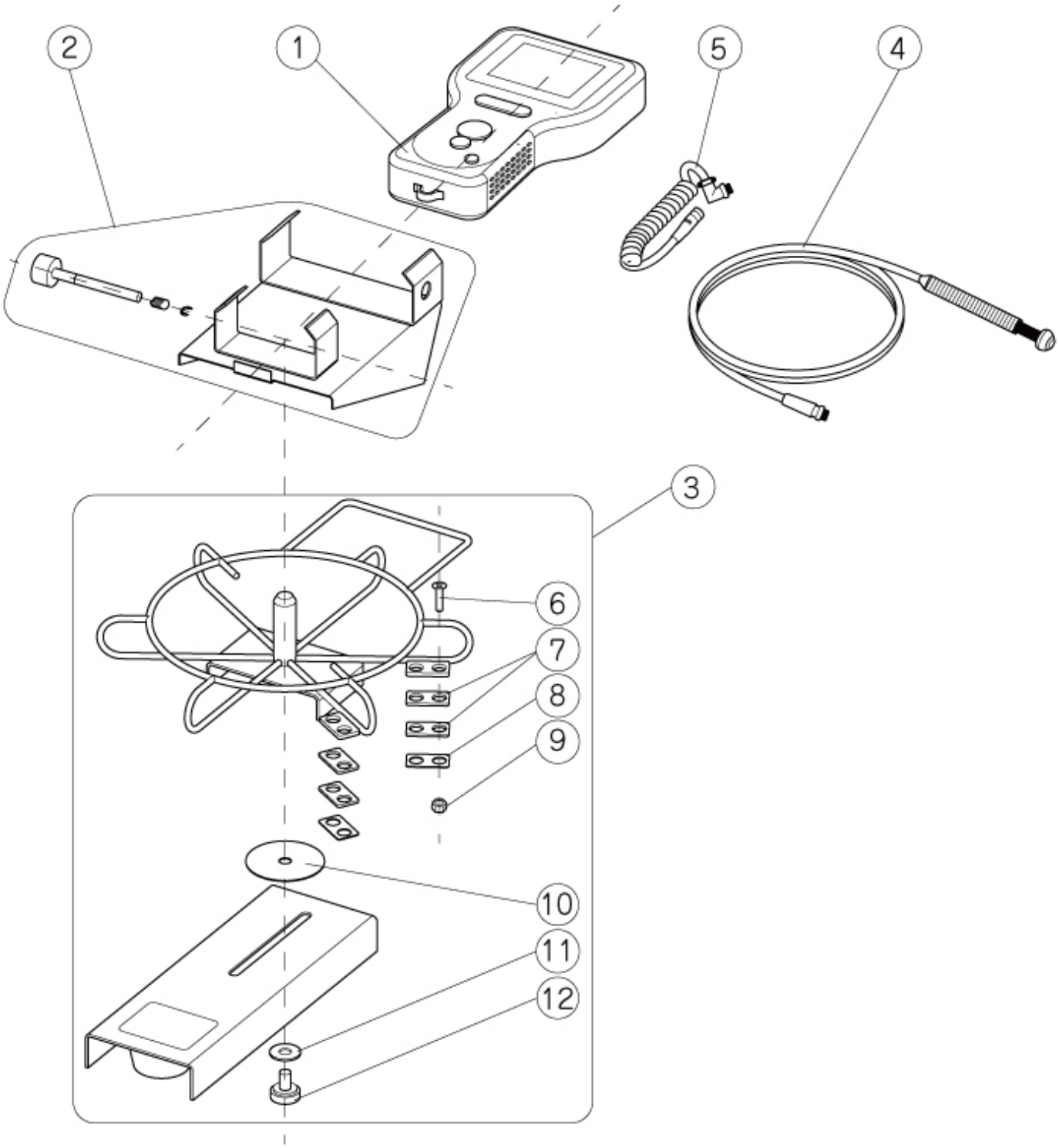

作成日 2020/03/12

クリアスコープ
Eco2505

Asada

Ref.No.	コードNo.	部品名	員数	備考
1	TH771	クリアスコープ・デジタルF800セット	1	
2	TH286	モニターホルダー2505	1	
3	TH282	ドラム2505	1	
4	TH280	カメラケーブル2505	1	
5	TH283	コイルケーブル2505	1	
6	82349	皿小ねじM5×16SUS	4	
7	TH287	ゴム板2505(ドラム)	4	
8	TH295	鉄板2505(ドラム)	2	
9	81055	UナットM5メッキ	4	
10	TH292	スライドプレート2505	1	
11	81278	ワッシャΦ8．3×Φ22×t1．6	1	
12	TH290	ベース用ロックボルト2505	1	
-	TH284	収納バッグ2505	1	
2~12	TH281	カメラケーブル２５０５ドラムセット	-	収納バッグ含む

作成日 2020/03/12