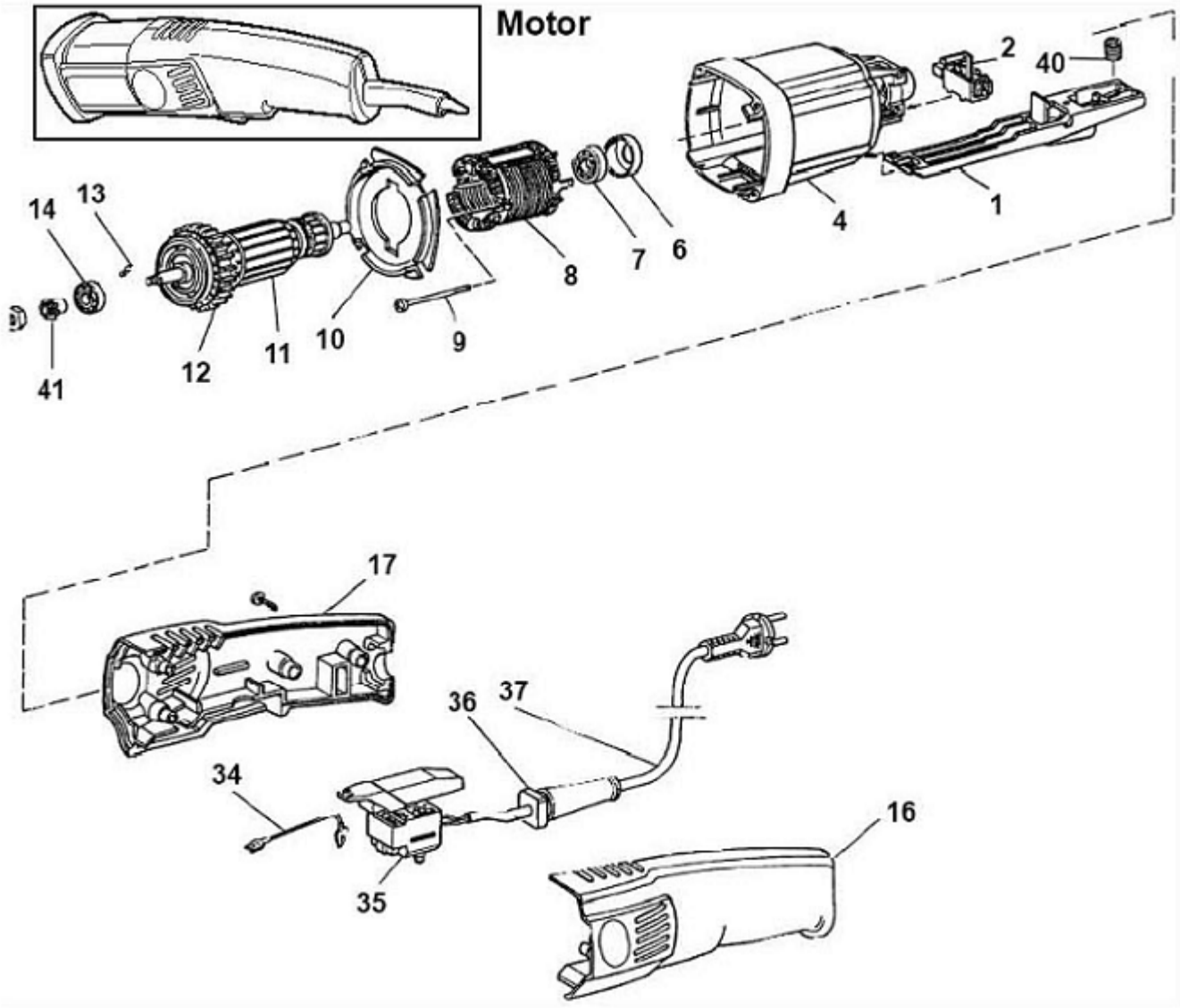
Motor
2
40
1
4
6
7
8
9
10
11
12
13
14
41
17
36
37
34
35
16

ねじ切機
スーパートロニック２

Asada

モータグリップ部

Ref.No.	コードNo.	部品名	員数	備考
1	A25720400	スイッチコントローラ	1	
2	A387081	ＳＴカーボンブラシ（２個入り）	1	
4	A211321	ＳＴモータ枠	1	
6	A481073	ＳＴベアリングホルダ	1	
7		ベアリング	1	
8	A121083	ＳＴステータコイル（１１０Ｖ）	1	
9		ねじ	4	
10	A246491	ＳＴファンガイド	1	
11	A111109	ＳＴ電機子（１１０Ｖ）	1	
12	A286084	ＳＴファン	1	
13		ネジ	1	
14		ベアリング	1	
16	A21618500	グリップカバー左	1	
17	A21618600	グリップカバー右	1	
34	A182300	ＳＴリード線（１１０Ｖ）	1	
35	8311225	ＳＴスイッチ	1	
36	A235179	ＳＴケーブルプロテクタ	1	
37	A381095	ＳＴキャプタイヤコード	1	
40	A44711000	ばね	1	
41	864002200	ＳＴモータギヤ	1	
41-1	764C20100	ナットＭ７	1	

作成日 2020/03/12

Asada

アダプタ・パイプグリップ部

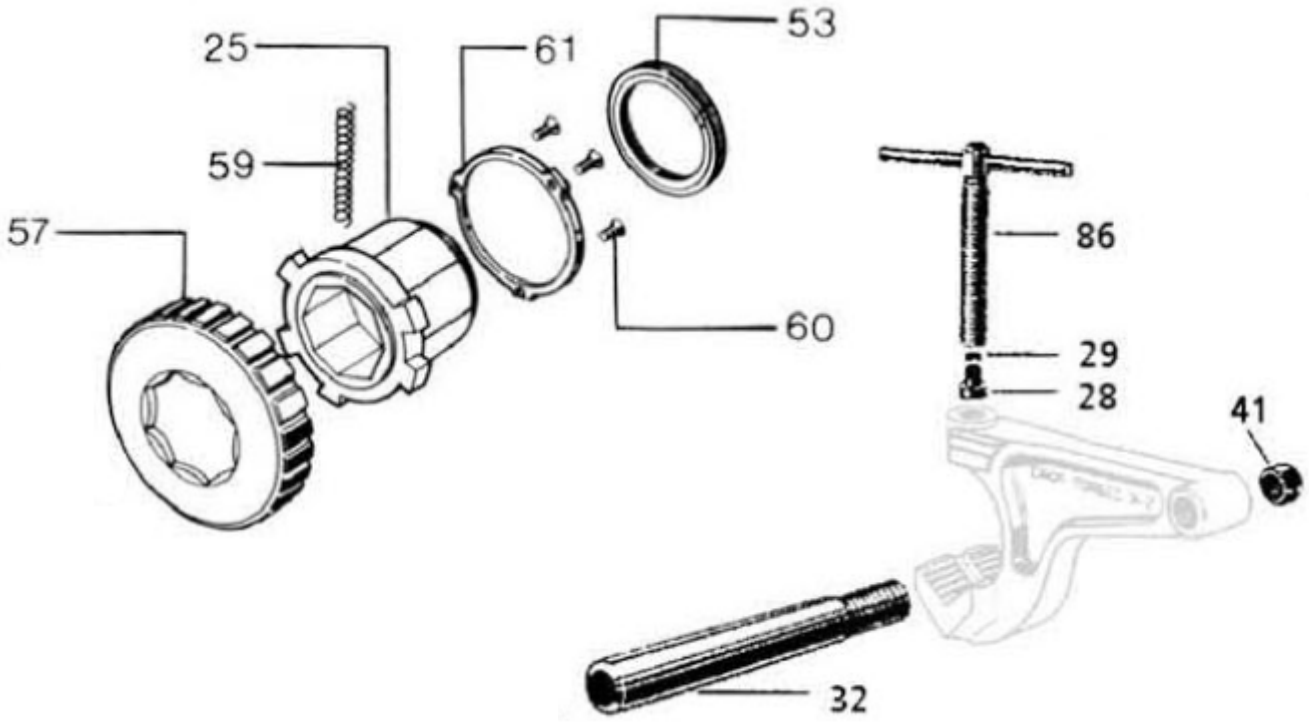

作成日 2020/03/12

ねじ切機
スーパートロニック２　　アダプタ・パイプグリップ部

Asada

Ref.No.	コードNo.	部品名	員数	備考
25	8620025	アダプタ本体	1	
28	8620028	爪ボルト	1	
29	7100209	ＳＴリング	1	
32	ST008	ＳＴアーム	1	
41		ナット	1	
53	ST011	ＳＴアダプタリング	1	
57	8620057	アダプタカバー	1	
59	8620059	戻しスプリング	1	
60		ねじＭ４×８	1	
61	8620061	アダプタ押え	1	
86	862086	ボルト組	1	

作成日 2020/03/12

ねじ切機
スーパートロニック 2

Asada

本体部

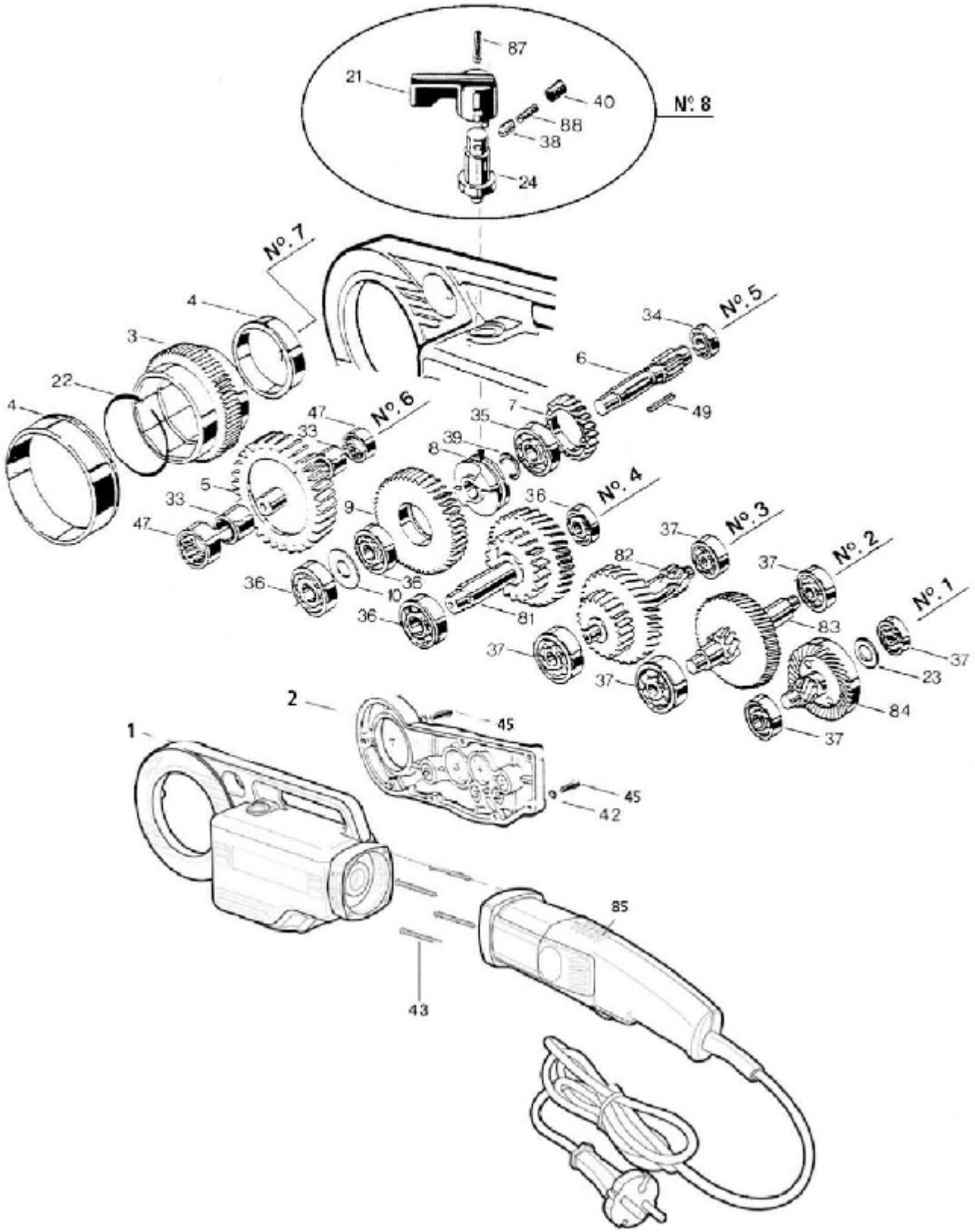

作成日 2020/03/12

ねじ切機
スーパートロニック２

Asada
本体部

Ref.No.	コードNo.	部品名	員数	備考
1		ＳＴギヤケース	1	
2	8640002	ＳＴギヤケース蓋	1	
3	8640003	出力軸減速ギヤ（ヘリカル）	1	
4	8620004	ブッシュ	2	
5	8640005	第六軸減速ギヤ	1	
6	8640006	第五軸ピニオン	1	
7	8620007	第五軸ギヤ	1	
8	8620008	セレクタ	1	
9	8620009	第五軸減速ギヤ	1	
10	8620010	スペーサ	1	
21	8620021	ＳＴ切替えレバー	1	
22	8620022	リング	1	
23	8620023	ワッシャ	1	
24	8620024	Ｌ－Ｒ切替えシャフト	1	
33	8620033	アッパーリング	2	
34		ベアリング	1	
35		ベアリング	1	
36		ベアリング	4	
37		ベアリング	6	
38	8620038	ピン	1	
39		止め輪	1	
40		ボルト	1	
42		ワッシャ	1	
43	864004300	ネジ	4	
45		ネジ	2	
47		ニードルベアリング	2	
49		キー	1	
81	8620081	第四軸減速ギヤ	1	
82	8620082	第三軸減速ギヤ	1	
83	8620083	第二軸減速ギヤ	1	
84	8620084	第一軸減速ギヤ	1	
85	8640793	モータ組１１０Ｖ	1	
87		スプリングピン	1	
88		スプリング	1	
No1	8620064	ＳＴ第一軸組		23,37*2,84
No2	8620065	ＳＴ第二軸組		37*2,83
No3	8620066	ＳＴ第三軸組		37*2,82
No4	8620067	ＳＴ第四軸組		36*2,81
No5	8640075	ＳＴ第五軸組（ヘリカルギヤ）		6-10,34,35,36*2,39,49
No6	8640068	ＳＴ第六軸組（ヘリカルギヤ）		5,33*2,47*2
No7	8640069	ＳＴ第七軸組（ヘリカルギヤ）		3,4*2,22
No8	8620078	ＳＴ第八軸組		21,24,38,40,87,88

作成日 2020/03/12