クーリングユニット CL3

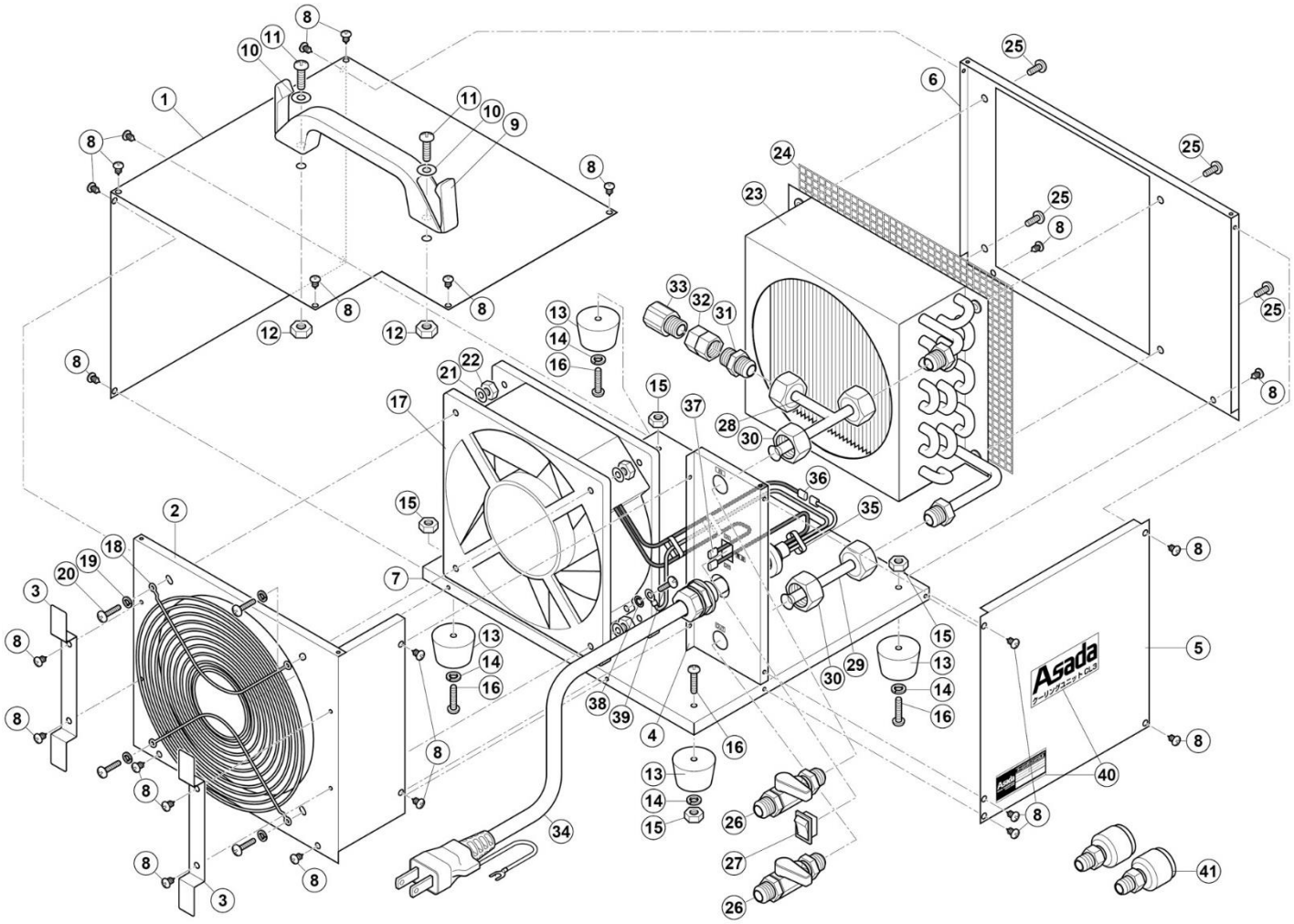

クーリングユニット CL3

Asada

Ref. No.	コードNo.	部品名	員数	備考
1	ES902	CL3 トップ&サイドパネル左	1	
2	ES904	CL3 フロントパネル	1	
3	ES905	CL3 コードフック	2	
4	ES908	CL3 スイッチパネル	1	
5	ES906	CL3 サイドパネル右	1	
6	ES907	CL3 バックパネル	1	
7	ES909	CL3 ベース	1	
8	82968	＋なべタッピンねじ M4×6L 黒染	24	
9	ES903	CL3 ハンドル	1	
10	81155	平座金 M6 メッキ	2	
11	82189	＋なべ小ねじ M6×15L 黒染	2	
12	81004	六角ナット M6 一種 メッキ	2	
13	ES825	ゴム脚 φ32×25H	4	
14	81112	ばね座金 5 黒染	4	
15	81003	六角ナット M5 一種	4	
16	82187	＋なべ小ねじ M5×25L 黒染	4	
17	ES910	ファンモータ組	1	
18	ES911	ファンガード	1	
19	81195	ばね座金 M4 メッキ	4	
20	82232	＋なべ小ねじ M4×20L メッキ	4	
21	81150	平座金 M4 メッキ	4	
22	81028	六角ナット M4 メッキ	4	
23	ES852	Tetra コンデンサ	1	
24	ES838	コンデンサ保護金網 210×260	1	
25	82179	＋なべ小ねじ M5×6L 黒染	4	
26	ES919	ボールバルブ 3/8（オス）×3/8（オス）	2	
27	AR210	ロッカースイッチ	1	
28	ES912	CL3 配管 IN	1	
29	ES913	CL3 配管 OUT	1	
30	ES914	3/8"フレアナット	2	
31	FC017	ストレート継手 1/8PT×1/4	1	
32	FC018	ソケット PT1/8×1/8	1	
33	ES434	安全弁	1	
34	ES918	CL3 電源コード	1	
35	70593	インシュロック 2.5×100L	3	
36	FC054	端子 PC2005M	1	
37	71917	端子 TMEDN480809FA	1	
38	81245	歯付座金内歯型	1	
39	82174	＋なべ小ねじ M4×6L 黒染	1	
40	SS0002	CL3 ラベル一式	1	品名、機銘板、IN、OUT、電源、ON、OFF
41	Y19104	3/8”×1/4”クイックアダプタ	2	付属品

更新日 2020/03/12