ドレンクリーナ
H-１５０

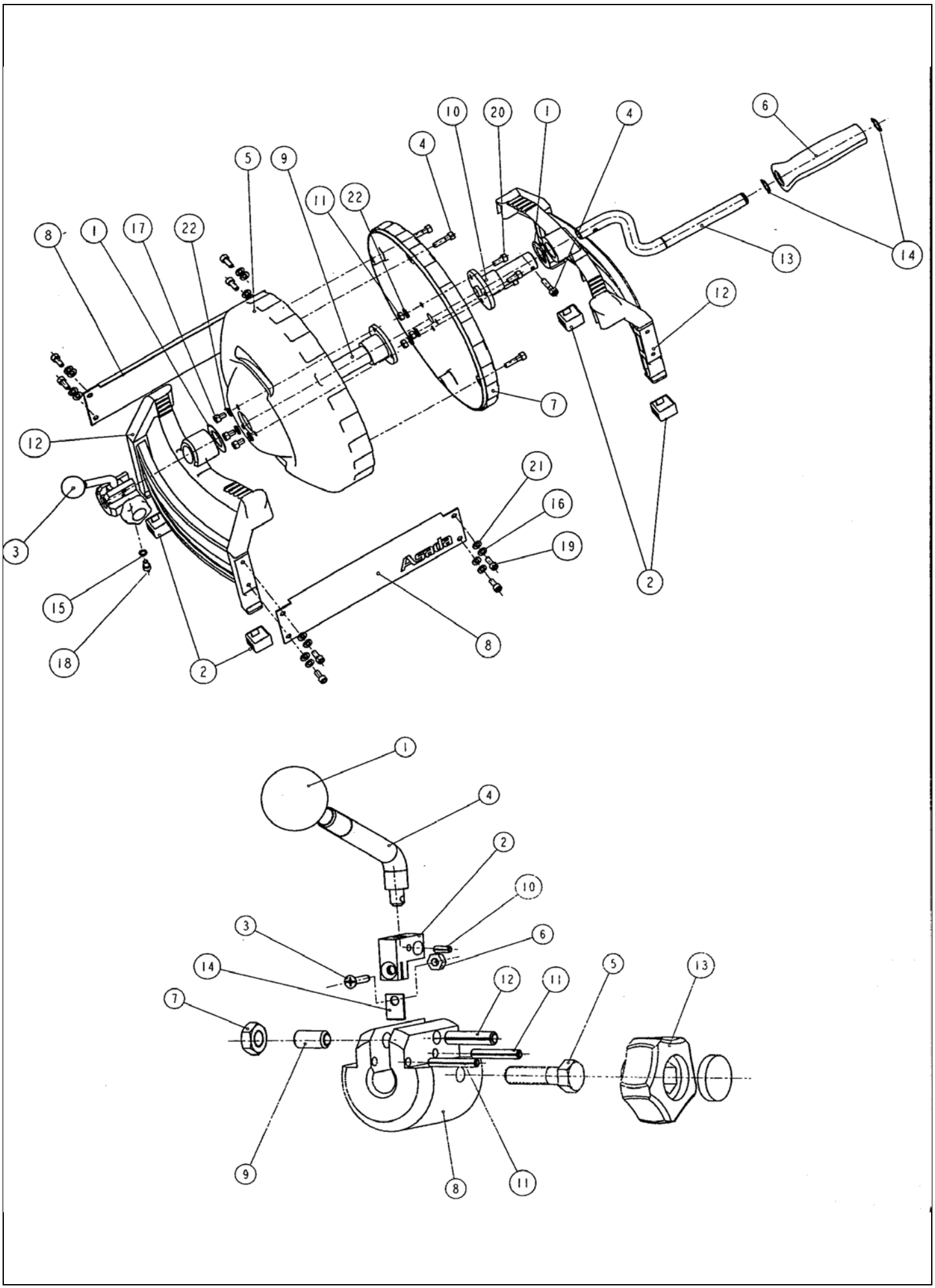

更新日 2017/10/25

ドレンクリーナ
H-１５０

Asada

Ref.№	コード№	部品名	員数	備考
本体				
1	81176	スラストワッシャ AS2542	2	
2	DH222	DH2 脚用キャップ	4	
4	80340	六角穴付ボルト M6×25	5	
5	DH211	DH2 ドラム F	1	
6	DH114	DH1 グリップ	1	
7	DH213	DH2 ドラム R	1	
8	DH216	DH2 プレート	2	
9	DH212	DH2 シャフト F	1	
10	DH214	DH2 シャフト R	1	
11	81042	U ナット M6	3	
12	DH215	DH2 脚	2	
13	DH217	DH2 ハンドルシャフト	1	
14	83503	C 型止め輪 ISTW-17	2	
15	81263	皿ばね座金 6	1	
16	81118	バネ座金 6	8	
17	80161	六角穴付ボルト M6×10	3	
18	80162	六角穴付ボルト M6×12	1	
19	80615	六角穴付ボルト M6×15	8	
20	80166	六角穴付ボルト M6×20	3	
21	81155	平座金 6	8	
22	81146	平座金 6 黒染	6	
チャック部				
1	70633	プラスティックボール	1	
3	82298	皿小ネジ M4×12	1	
5	80115	六角ボルト M8×30	1	
6	81028	六角ナット M4	1	
7	81020	六角ナット M8	1	
8	DH223	DH2 チャック本体	1	
9	70632	ボールプランジャー	1	
11	83085	スプリングピン 4×25	2	
12	83039	スプリングピン 6×25	1	
13	70631	スーパーノブ SK-38	1	
14	DH225	DH2 チャック爪	1	
組	DH229	チャックハンドル（№2,4,10）	1	

更新日 2017/10/25