ドレンクリーナ
B-７５・E-７５

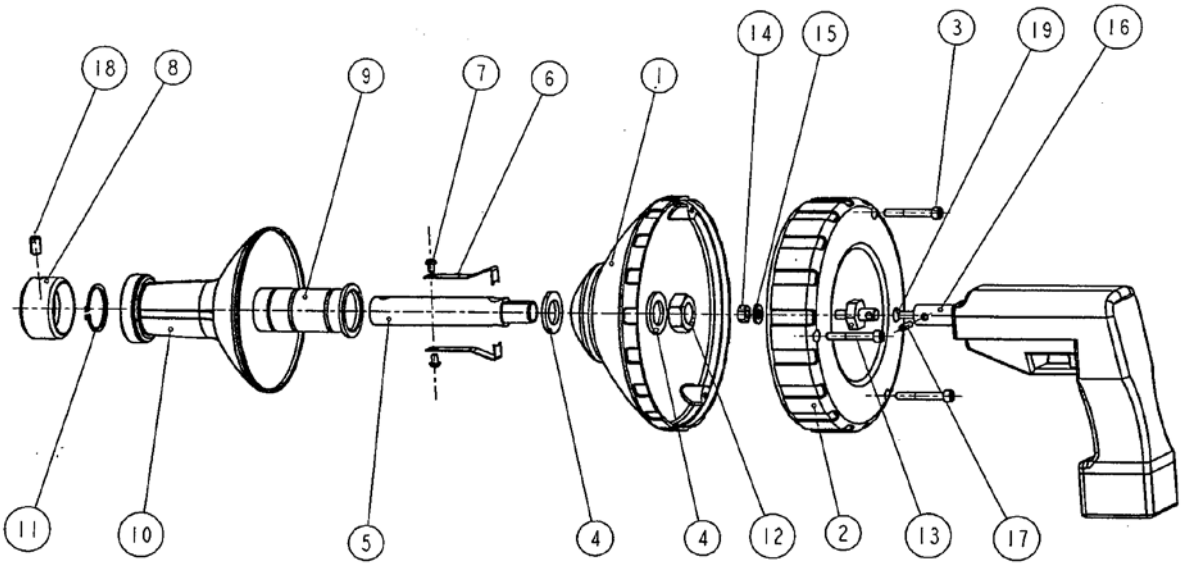

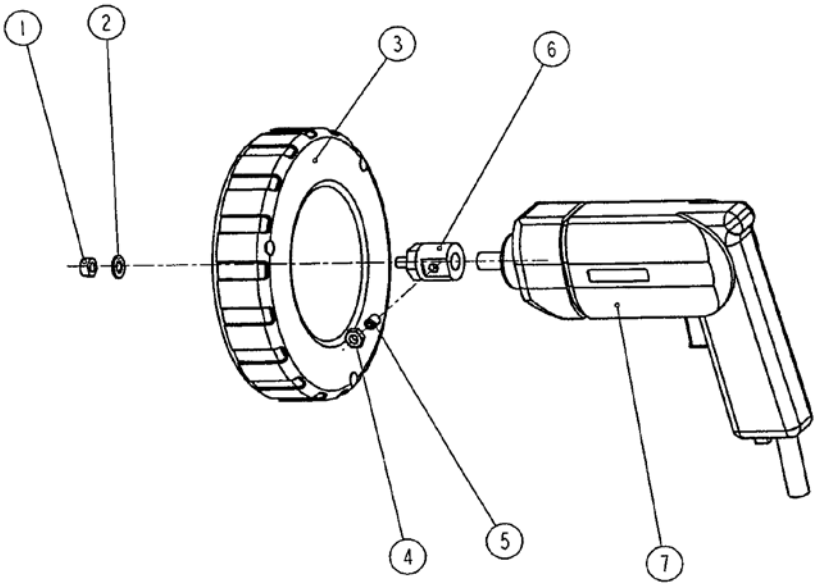

更新日 2017/10/25

ドレンクリーナ
B-７５・E-７５

Asada

Ref. No.	コードNo.	部品名	員数	備考
1	DE111	DE1 ドラムF	1	
2	DE112	DE1 ドラム R	1	
3	80616	六角穴付ボルト M6 x 45	3	
4	81265	平座金 20	2	
5	DE120	DE1 シャフト	1	
6	DE125	DE1 爪	2	
7	82971	なべ小ねじ M5 x 5	2	
8	DE124	DE1 カラー	1	
9	DE123	DE1 スリーブ	1	
10	DE122	DE1 グリップ	1	
11	83501	C 型止め輪 S-38	1	
12	81091	六角ナット M20	1	
13	DE121	DE1 ドラムシャフト	1	
14	81040	U ナット M8	1	
15	81151	平座金 8	1	
16	~~DE127~~	~~DE1 チャックシャフト BC~~	~~1~~	供給中止
17	83035	スプリングピンφ6 x 18	1	
18	80466	六角穴付止めねじ M8 x 15	1	
E-75 モータ部				
1	81040	U ナット M8	1	
2	81151	平座金 8	1	
3	DE112	DE1 ドラム R	1	
4	81020	六角ナット M8	1	
5	80369	六角穴付止めねじ M8 x 12	1	
6	~~DE146~~	~~DE1 ドラムシャフト~~	~~1~~	供給中止
7	DE128	モータ	1	

ドレンクリーナ
B-７５・E-７５

Asada

Ref.No.	コードNo.	部品名	員数	備考