ニップル治具セット

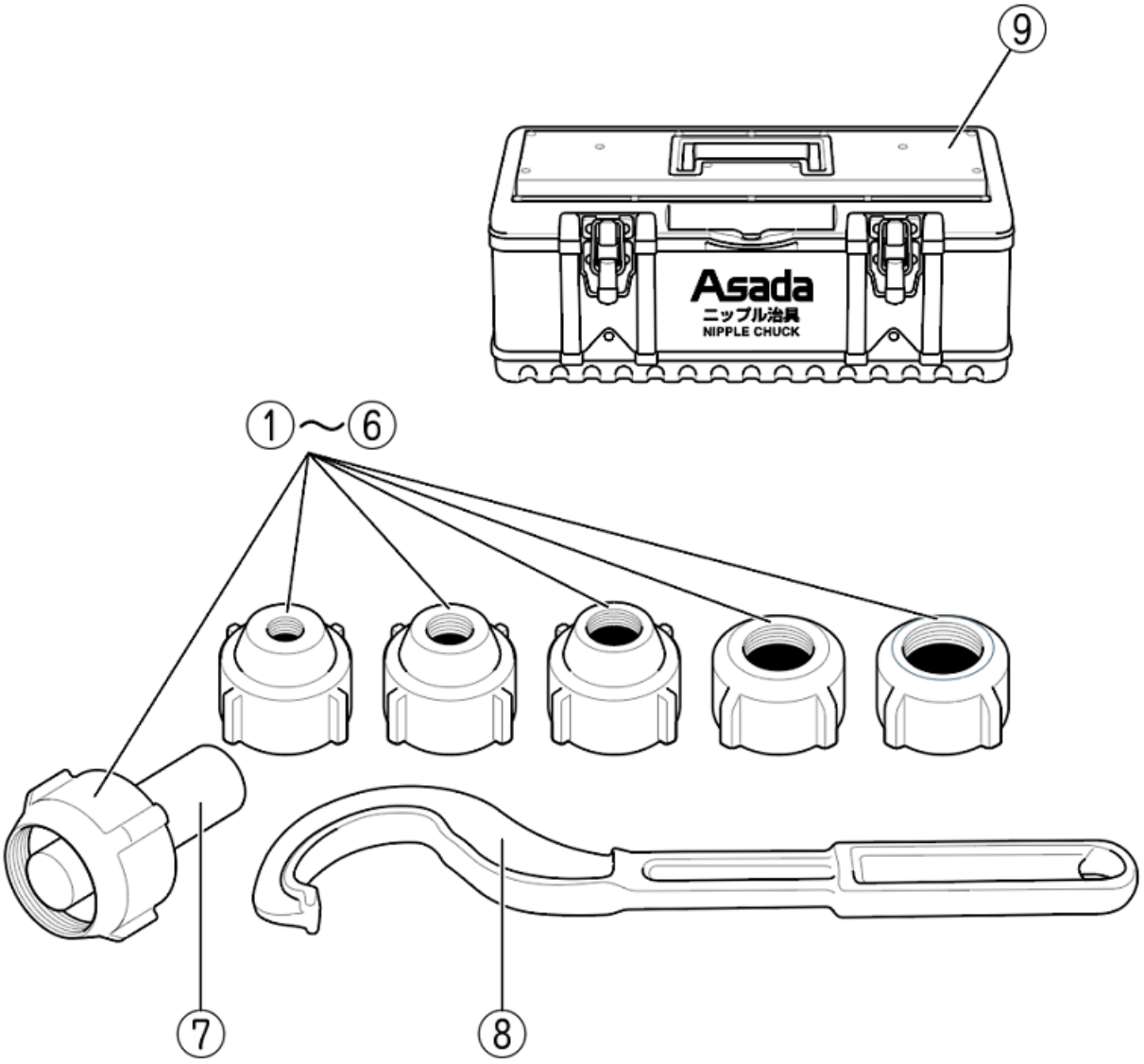

作成日 2020/08/31

ニップル治具セット

Asada

Ref.No.	コードNo.	部品名	員数	備考
1	01812	キャップ 1/2”	1	
2	01813	キャップ 3/4”	1	
3	01814	キャップ 1”	1	
4	01815	キャップ 1･1/4”	1	
5	01816	キャップ 1･1/2”	1	
6	01817	キャップ 2”	1	
7	01811	ニップルホルダ	1	
8	01818	ハンドル	1	
9	86092	SUSツールボックス	1	

作成日 2020/08/31