ドレンクリーナ
H-７５

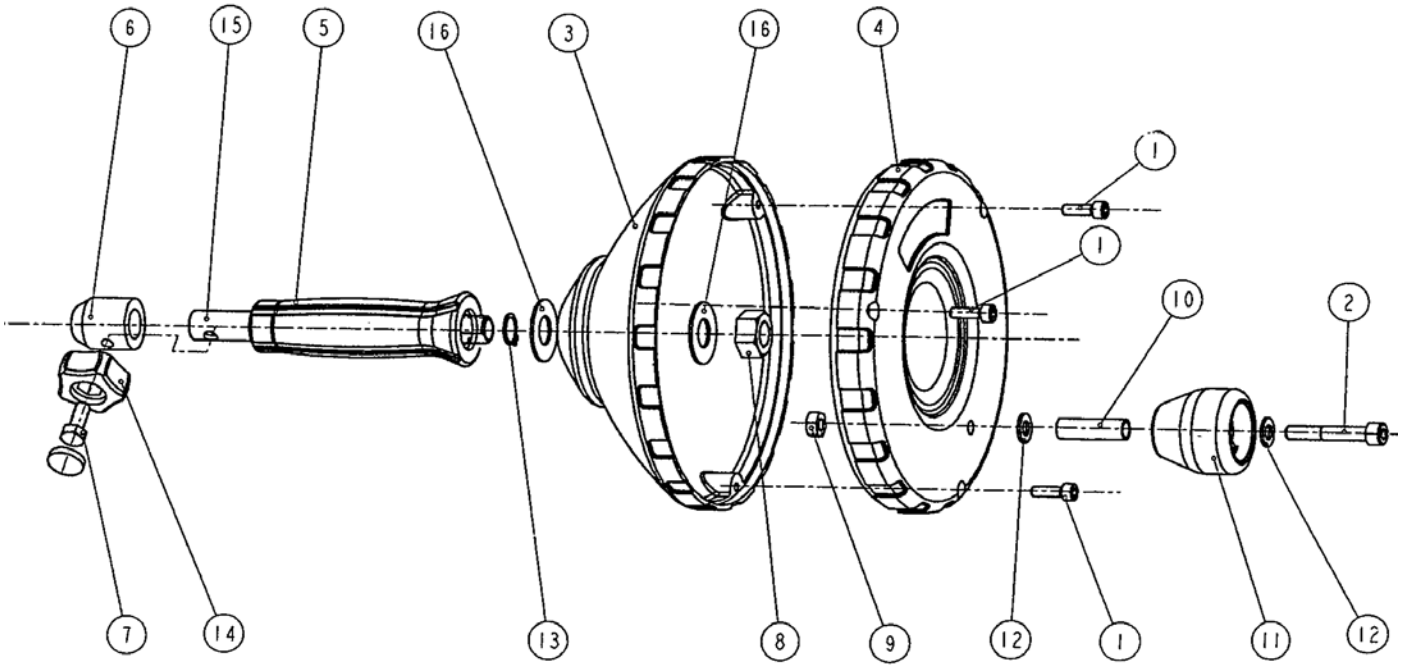

更新日 2017/10/25

ドレンクリーナ
H-７５

Asada

Ref.No.	コードNo.	部品名	員数	備考
1	80340	六角穴付ボルト M6 x 25	3	
2	80346	六角穴付ボルト M8 x 60	1	
3	DH111	DH1 ドラム F	1	
4	DH112	DH1 ドラム R	1	
5	DH114	DH1 グリップ	1	
6	DH115	DH1 カラー	1	
7	80114	六角ボルト M8 x 20	1	
8	81087	U ナット M16	1	
9	81040	U ナット M 8	1	
10	DH117	DH1 ノブ用カラー	1	
11	DH116	DH1 ノブ	1	
12	81151	平座金 8	2	
13	83322	C 型止め輪 S-16	1	
14	70631	スーパーノブ SK－38	1	
15	DH113	DH1 シャフト	1	
16	DH120	DH1 ワッシャ	2	

更新日 2017/10/25