ボルトマシン用ダイヘッド　**10100**　右 W5/16~1"・**10117**　Asada
左 WL3/8~1"・**10118**　右 M8~24・**10126**　左 ML8~24

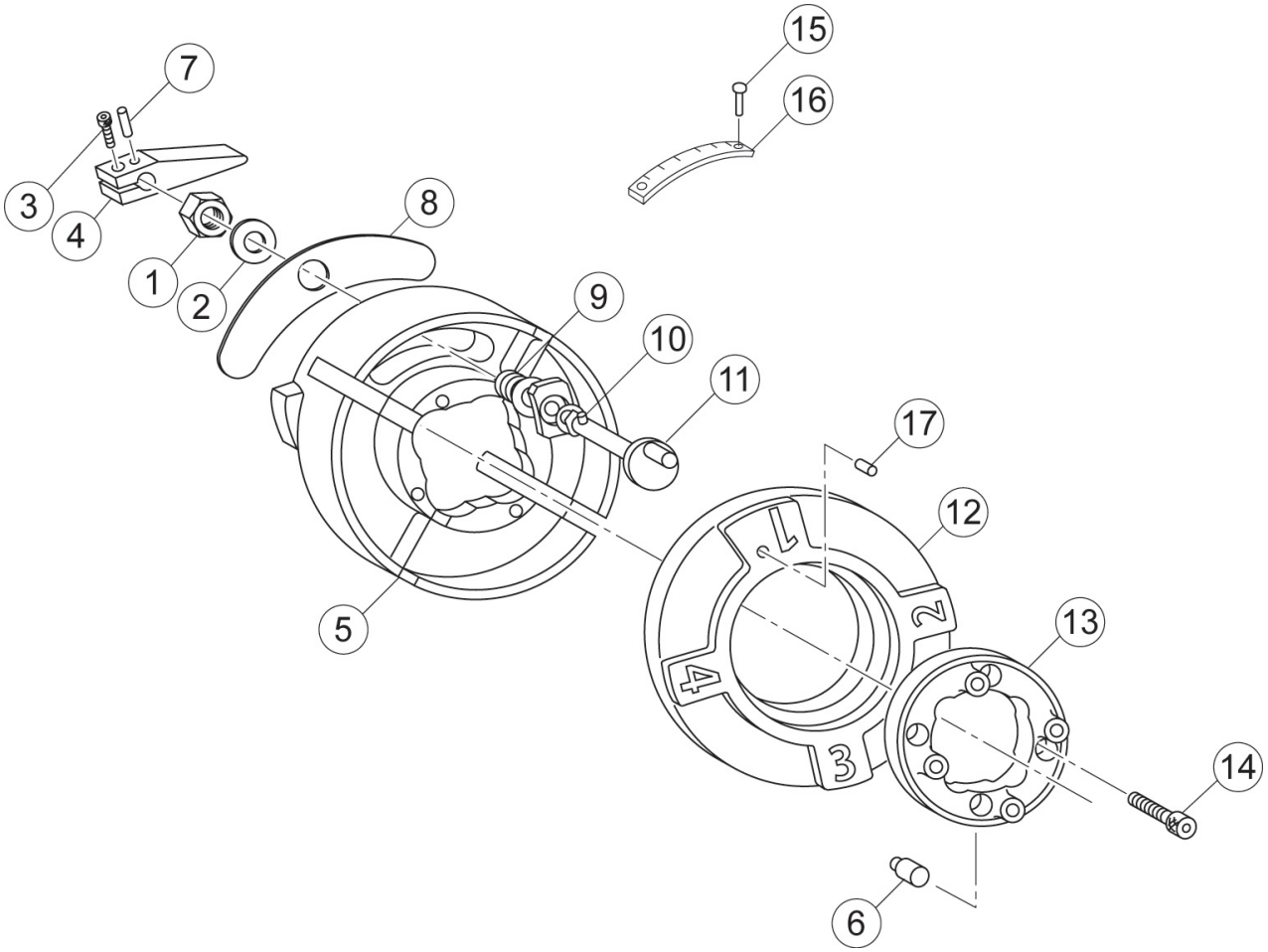

更新日 2017/09/01

ボルトマシン用ダイヘッド　10100　右 W5/16~1"・10117　Asada
左 WL3/8~1"・10118　右 M8~24・10126　左 ML8~24

Ref.№.	コード№.	部品名	員数	備考
1	10108	No.1S ナット	1	
2	10113	薄ワッシャ	1	
3	80158	六角穴付ボルト M5×15L	1	
4	10129	No.1 開閉レバー	1	10106⇒10129(設変 2015 年)※
5	10101	No.1 ダイヘッド本体 W5/16-1	1	10100・10118 用
5	10121	No.1 ダイヘッド本体 W3/8-1 左	1	10117・10126 用
6	88597	玉入ボールカップ 6mm	4	
7	83005	スプリングピン Φ3×15L	1	
8	10114	No.1 カーブプレート	1	
9	10107	No.1 開閉ピンガイド	1	
10	81132	ウェーブワッシャ Φ10	2	
11	10128	No.1 開閉ピン	1	10105⇒10128(設変 2015 年)※
12	10102	No.1 カム板 W5/16-1，M8-24	1	10100 用・10118 用
12	10122	No.1 カム板 WL3/8-1，ML8-24	1	10117 用・10126 用
13	01123	B ダイヘッド蓋 W5/16-1	1	
14	80165	六角穴付ボルト M6×18L	4	
15	83352	パーカー鋲 2×4.8L	2	
16	10115	No.1 目盛りプレート W5/16-1，WL3/8-1	1	10100 用・10117 用
16	10116	No.1 目盛りプレート M8-24，ML8-24	1	10118 用・10126 用
17	16113	埋め栓	1	
組	88664	No.1 開閉レバー組　右(No.1~4, 7, 9~11)	1	
組	88944	No.1 開閉レバー組　左(No.1~4, 7, 9~11)	1	
				※新・旧部品の互換性なし。
				設変(2015 年)以前のダイヘッドは No.4 と
				No.11 を一緒に交換する必要あり。

更新日 2019/06/24