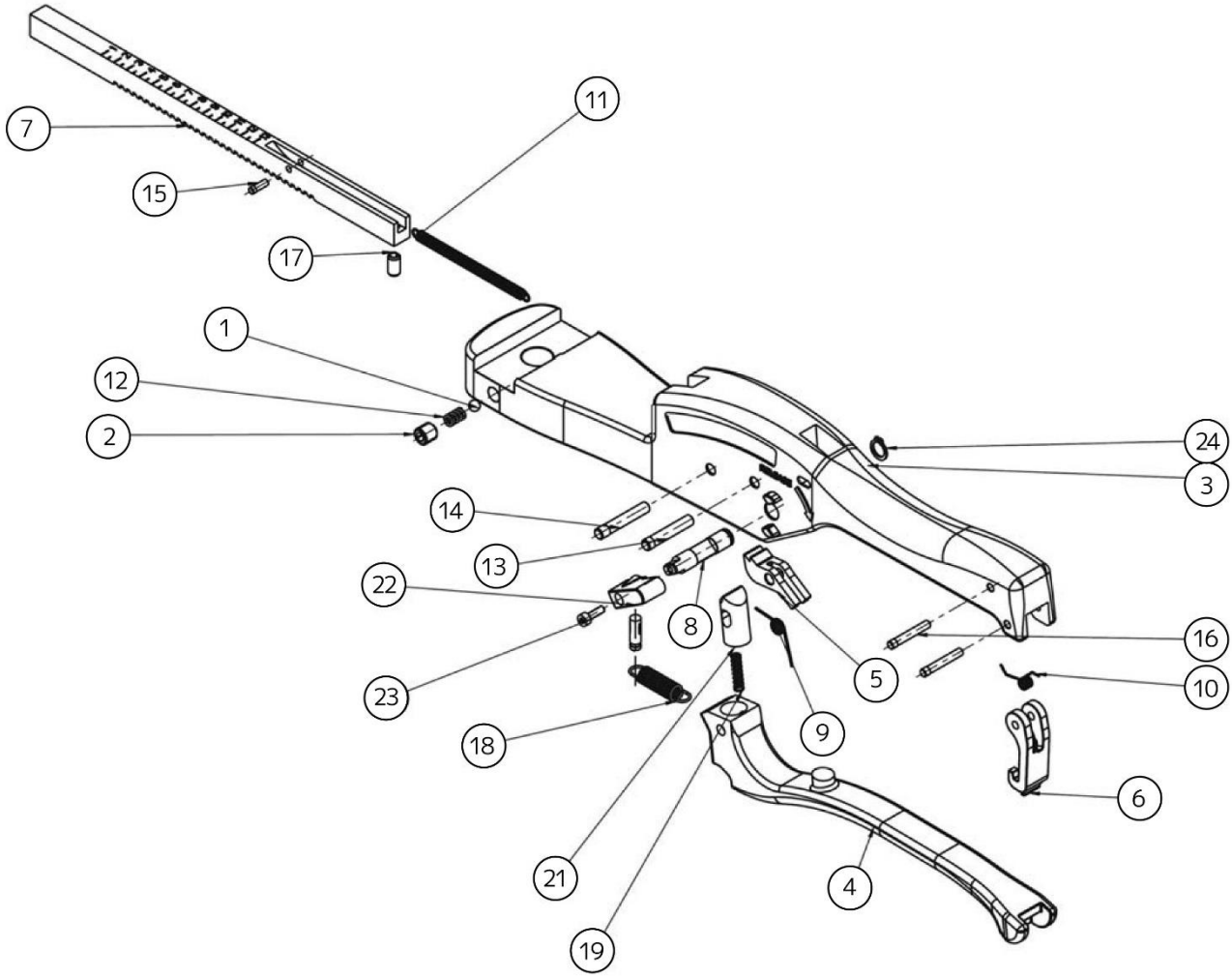
7
15
17
11
1
12
2
24
3
14
13
22
8
16
5
10
23
9
18
6
21
4
19

銅管工具
マキシベンダ

Asada
本体部

Ref.No.	コードNo.	部品名	員数	備考
1	R7630021	ｽﾁｰﾙﾎﾞｰﾙ	1	
2	R7630047	止めネジ M8×8L	1	
3	R7661002	ﾏｷｼﾍﾞﾝﾀﾞ 22 本体	1	
4	R7661004	ﾚﾊﾞｰ ﾏｷｼ用	1	
5	R7661005	ﾗｯﾁ	1	
6	R7661006	ﾗﾁｪｯﾄﾋﾟﾝ	1	
7	R7661007	ｸﾞﾙｰﾊﾞｰ	1	
8	R7661008	ﾋﾟﾎﾞｯﾄﾋﾟﾝ ﾏｷｼ	1	
9	R7661009	ﾛｯｸｽﾌﾟﾘﾝｸﾞ　ﾏｷｼ用	1	
10	R7661010	ﾗｯﾁｽﾌﾟﾘﾝｸﾞ　ﾏｷｼ用	1	
11	R7661011	ﾘｺｲﾙ ｽﾌﾟﾘﾝｸﾞ	1	
12	R7661012	ﾌﾞﾛｯｷﾝｸﾞｽﾌﾟﾘﾝｸﾞ	1	
13	R7661013	ﾎﾞﾃﾞｨ ﾛｰﾙﾋﾟﾝ(短)　ﾏｷｼ用	1	
14	R7661014	ﾎﾞﾃﾞｨ ﾛｰﾙﾋﾟﾝ(長)　ﾏｷｼ用	1	
15	R7661015	ﾘｺｲﾙ ｽﾌﾟﾘﾝｸﾞ ﾋﾟﾝ (短)	1	
16	R7661016	ﾌｧｽﾅｰﾛｰﾙﾋﾟﾝ　ﾏｷｼ用	2	
17	R7661017	ｸﾗﾝﾌﾟｽﾘｰﾌﾞ　ﾏｷｼ用	1	
18	R23027	ｽﾌﾟﾘﾝｸﾞ共用 ﾚﾊﾞｰ用	1	
19	R23034	ｽﾌﾟﾘﾝｸﾞ共用 ﾗﾁｪｯﾄﾋﾟﾝ	1	
21	R23099	ﾗﾁｪｯﾄﾋﾟﾝ 12mm ﾏｷｼ用	1	
22	R82401	解除ﾚﾊﾞｰ ﾏｷｼﾍﾞﾝﾀﾞ用	1	
23	R82403	六角穴付ﾎﾞﾙﾄ M3x10	1	
24	R82480	ﾛｯｷﾝｸﾞﾘﾝｸﾞ　ﾏｷｼ用	1	

更新日 2023/04/27

Asada

ガイドバー部

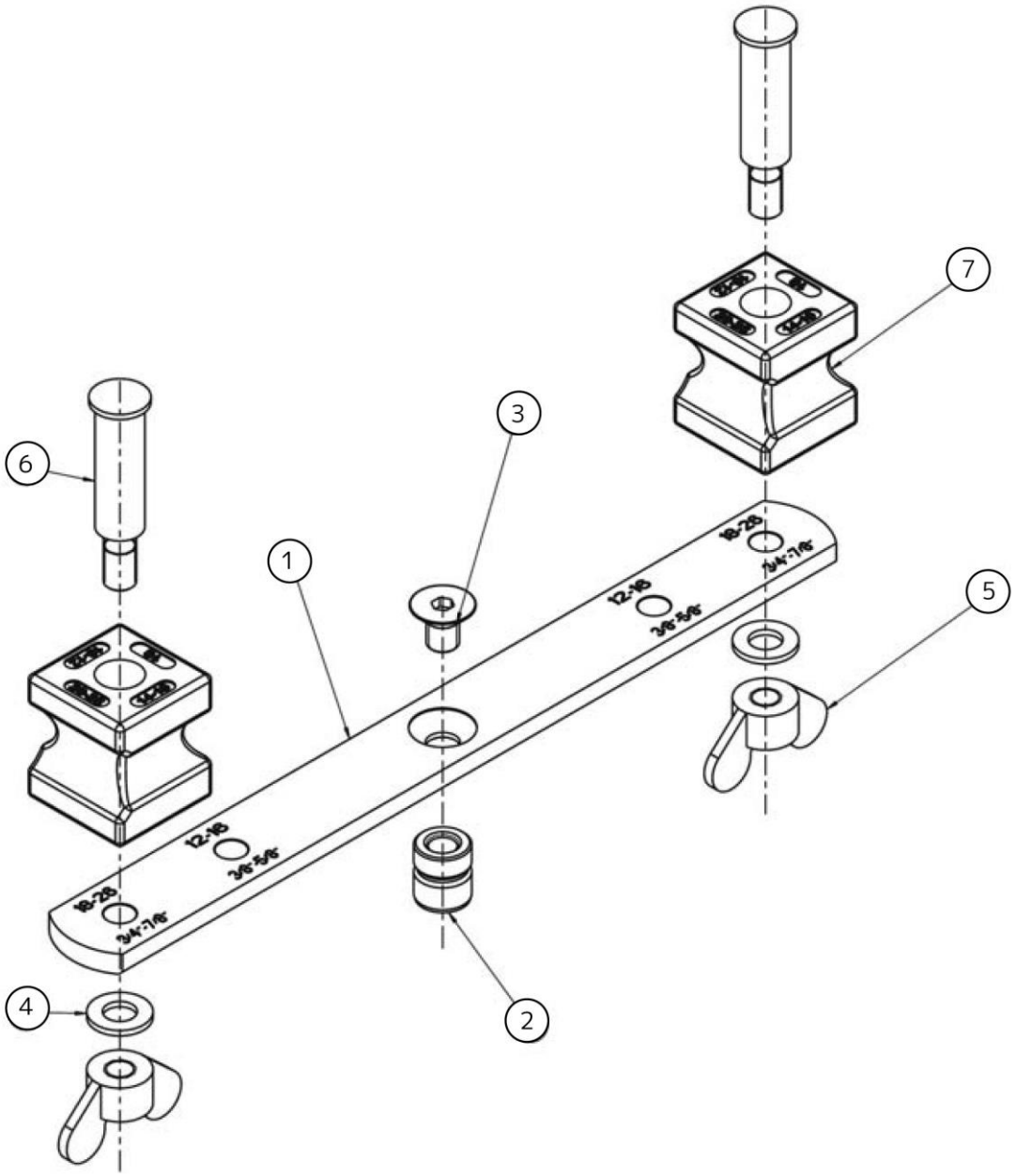

銅管工具
マキシベンダ

Asada

ガイドバー部

Ref.No.	コードNo.	部品名	員数	備考
1	R7661018	ｶﾞｲﾄﾞﾊﾞｰ ﾏｷｼ用	1	
2	R766101900	ｶﾞｲﾄﾞﾊﾞｰ用ｾﾝﾀｰﾋﾟﾝ	1	
3	R766102200	六角穴付皿ﾎﾞﾙﾄ M8×12L	1	
4	R98671	平ワッシャ M8 ﾒｯｷ	2	
5	R23016	蝶ﾅｯﾄ M8 ﾏｷｼ 22 用	2	
6	R23018	ｶﾞｲﾄﾞﾋﾟﾝ ﾏｷｼ 22 用	2	
7	R23047	ｶﾞｲﾄﾞ ﾏｷｼ 22	2	
組	R23015	ｶﾞｲﾄﾞﾊﾞｰﾏｷｼ 22 (No.1,2,3)	1	