電動テストポンプ EP440・高圧洗浄機 440

Asada

ポンプ本体部

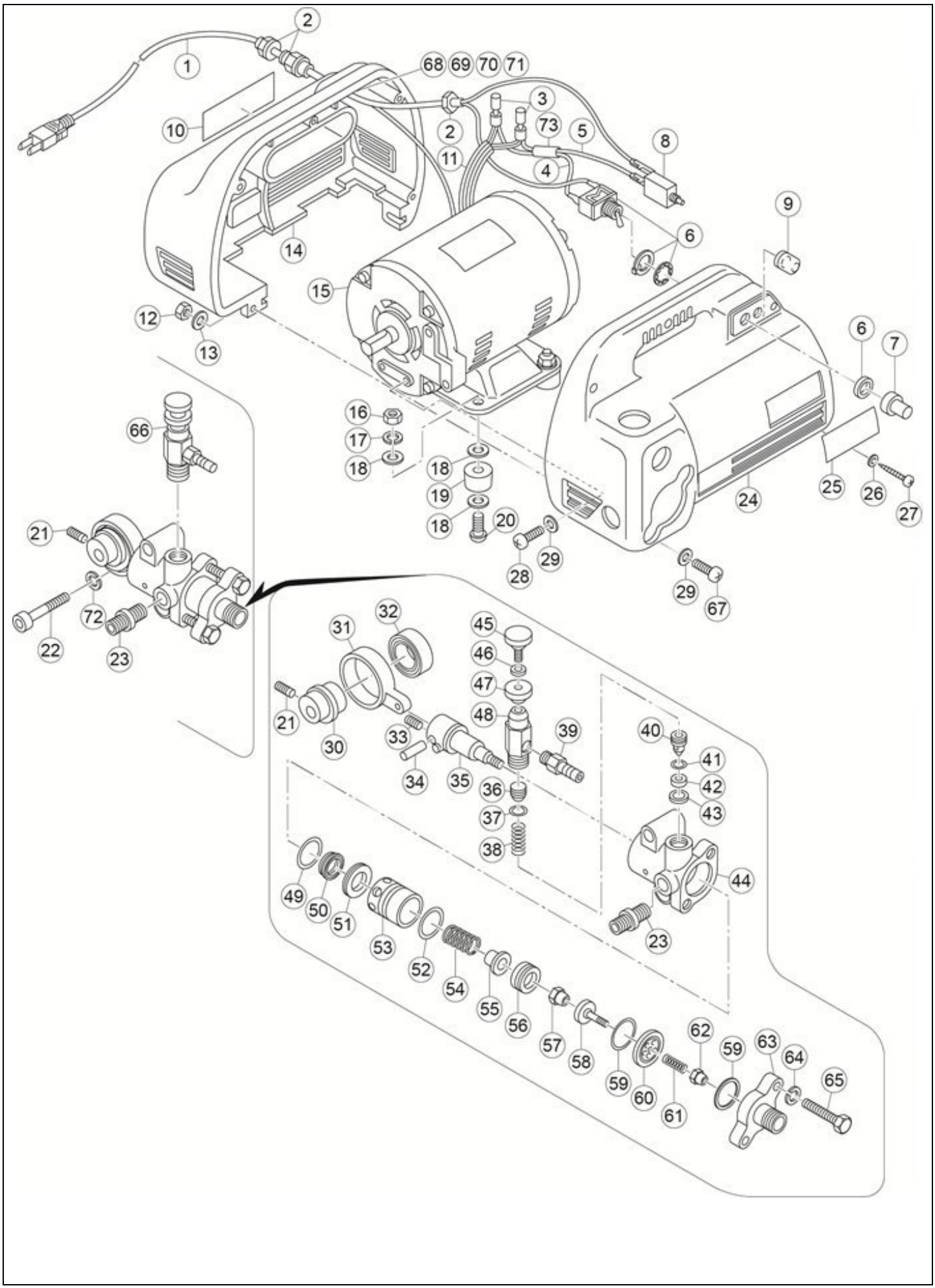

更新日 2024/4/5

電動テストポンプ EP440・高圧洗浄機 440

Asada

ポンプ本体部

Ref.№.	コード№.	部品名	員数	備考
1	EP486	EP1 電源コード 2C 組	1	②含む　EP189 ⇒ EP486 (設変 2006 年)
2	EP302	EP1 コードコネクタ M-07	1	EP150 ⇒ EP302 (設変 2006 年)
3	87778	閉端接続子 CE-5	2	
4	EP368	EP スイッチコード	1	EP149 ⇒ EP368 (設変 2006 年)
5	EP369	EP サーマルコード	1	EP148 ⇒ EP369 (設変 2006 年)
6	71954	EP1 電源スイッチ S301T	1	
7	EP152	EP1 防水ゴム	1	
8	EP153	EP1 サーマルリレー 7A	1	
9	EP154	EP1 サーマルリレーキャップ	1	
10	EP425	EP1 テストポンプ機銘板	1	EP113 ⇒ EP425 (設変 2003 年)
10	EP364	EP1 高圧洗浄機機銘板	1	EP277 ⇒ EP364 (設変時期不明)
11	87693	UL チューブ (80mm)	1	EP156 ⇒ 87693 (設変 2006 年)
12	81016	六角ナット M6 一種 メッキ	1	
13	81155	平座金 M6 メッキ	1	
14	EP371	EP1 ポンプカバーR	1	EP112 ⇒ EP371 (設変 2006 年)
15	EP110	EP1 モータ組 100V 200W	1	
16	81016	六角ナット M6 一種 メッキ	4	
17	81118	ばね座金 M6 メッキ	4	
18	81155	平座金 M6 メッキ	12	
19	EP340	EP1 ゴム脚	4	EP147 ⇒ EP340 (設変 1997 年)
20	82204	＋なべ小ねじ M6×16L メッキ	4	
21	80368	六角穴付止めねじ M8×10L 黒染	1	
22	80183	六角穴付ボルト M8×50L　黒染	2	
23	EP318	EP2 ニップル 1/4	1	
24	EP111	EP1 ポンプカバーF	1	
25	EP192	EP1 "ASADA" シール	1	
26	81195	ばね座金 M4 メッキ	4	
27	82958	＋なべタッピン 3.5×22 一種	4	
28	82213	＋なべ小ねじ M6×15L メッキ	4	
29	81155	平座金 M6 メッキ	5	
30	EP196	EP1 偏芯リング	1	
31	EP125	EP1 コンロッド小組	1	
32	84156	ボールベアリング 6005ZZ	1	
33	80354	六角穴付止めねじ M5×8L 黒染	1	
34	EP353	EP1 平行ピン Φ8×28L	1	
35	EP126	EP1 プランジャ小組	1	
36	EP133	EP1 リリーフ弁ばね受け	1	
37	84023	O リング P-7	1	
38	EP194	EP1 リリーフ弁ばね	1	
39	EP136	EP1 ホースニップル	1	
40	EP131	EP1 リリーフ弁	1	
41	EP239	EP1 リリーフ弁座	1	
42	84031	O リング P-9	1	
43	EP129	EP1 リリーフ弁パッキン	1	
44	EP121	EP1 ポンプ本体小組	1	
45	EP341	EP1 リリーフ弁ノブ	1	
46	81128	平座金 5 SUS	1	
47	EP243	EP1 リリーフ弁ナット	1	
48	MP197	MP1 リリーフ弁シリンダ	1	EP238 ⇒ MP197 (設変 1999 年)
49	84017	O リング S-30	1	
50	EP115	EP1 プランジャパッキン	1	
51	EP232	パッキンカラー	1	
52	84017	O リング S-30	1	
53	EP228	EP1 シリンダ	1	
54	EP193	EP1 吐出弁ばね	1	
55	EP119	EP1 吐出弁	1	
56	EP242	EP1 補修用ピストンパッキン組	1	

更新日 2024/4/5

電動テストポンプ EP440・高圧洗浄機 440

Asada

ポンプ本体部

Ref.№.	コード№.	部品名	員数	備考
57	81083	U ナット M6 SUS	1	名称変更（設変 2022 年）
58	EP138	EP1 吸入弁	1	
59	84029	O リング S-26	2	
60	EP137	EP1 吸入弁座	1	
61	EP195	EP1 吸水弁ばね	1	
62	81082	U ナット M5 SUS	1	名称変更（設変 2022 年）
63	EP122	EP1 吸水口	1	
64	81119	ばね座金 M8 メッキ	2	
65	82324	六角ボルト M8×50L メッキ	2	
66	EP108	EP1 リリーフ弁組 (№ 36～43, 45～48)	1	
67	82217	＋なべ小ねじ M6×20L メッキ	1	
68	EP367	コードクリップ	1	
69	82196	なべ小ねじ M5×15L メッキ	1	
70	81125	ばね座金 M5 メッキ	1	
71	81097	六角ナット M5 一種 メッキ	1	81003⇒81097（設変 2022 年）
72	81249	方形ばね座金 M8	2	
73	87693	UL チューブ (40mm)	1	
組	EP107	EP1 ピストン組 (№ 21, 30～35)	1	
組	EP109	EP1 吸入弁組 (№ 58～62)	1	
組	EP103	ポンプ本体組 (№ 21～23, 30～65,72)	1	

電動テストポンプ EP440・高圧洗浄機 440

Asada

標準付属品

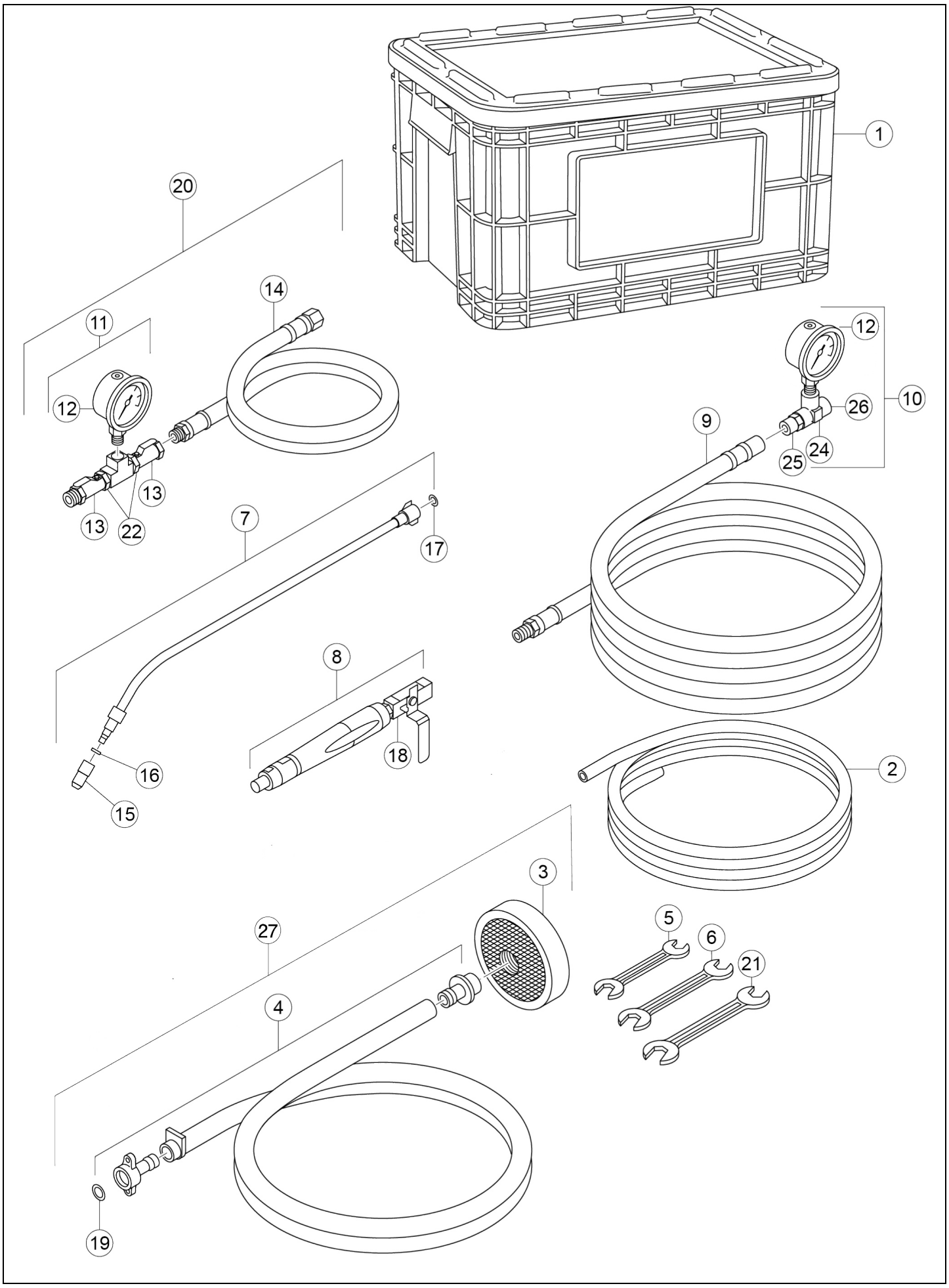

更新日 2025/1/8

電動テストポンプ EP440・高圧洗浄機 440

Asada

標準付属品

Ref.No.	コードNo.	部品名	員数	備考
高圧洗浄機 440				
1	EP460	EP1 収納ケース組	1	
2	EP185	EP1 リリーフホース	1	
3	EP186	EP1 フィルタ F1-G1/2	1	
4	EP271	EP2 サクションホース フィルタなし	1	
5	EP300	EP1 スパナ 14×15	1	
6	EP301	EP1 スパナ 16×17	1	
7	EP273	EP2 ノズル付ランス組	1	
8	EP442	EP2 ガン本体	1	
9	EP450	EP2 高圧ホース 8m	1	
15	EP219	EP2 ノズルキャップ Φ0.9	1	
16	84034	O リング P-5	1	
17	84031	O リング P-9	1	
18	TP056	ボールバルブ PT1/4”黄銅	1	
19	EP461	EP1 吸水ホース用パッキン	1	
27	EP184	EP1 サクションホース F3	1	フィルタ付き
高圧洗浄機 440 圧力計付				
1	EP460	EP1 収納ケース組	1	
2	EP185	EP1 リリーフホース	1	
3	EP186	EP1 フィルタ F1-G1/2	1	
4	EP271	EP2 サクションホース フィルタなし	1	
5	EP300	EP1 スパナ 14×15	1	
6	EP301	EP1 スパナ 16×17	1	
7	EP273	EP2 ノズル付ランス組	1	
8	EP442	EP2 ガン本体	1	
9	EP450	EP2 高圧ホース 8m	1	
10	EP245	EP2 ホビー圧力計ユニット	1	
12	EP163	EP1 圧力計	1	EP372 ⇒ EP163(設計変更 2024 年)
15	EP219	EP2 ノズルキャップ Φ0.9	1	
16	84034	O リング P-5	1	
17	84031	O リング P-9	1	
18	TP056	ボールバルブ PT1/4”黄銅	1	
19	EP461	EP1 吸水ホース用パッキン	1	
21	EP424	スパナ 18×19	1	
24	EP162	EP1 チーズ	1	
25	EP318	EP2 ニップル 1/4	1	
26	EP352	EP2 アダプタ	1	
27	EP184	EP1 サクションホース F3	1	フィルタ付き
電動テストポンプ EP440				
1	EP460	EP1 収納ケース組	1	
2	EP185	EP1 リリーフホース	1	
3	EP186	EP1 フィルタ F1-G1/2	1	
4	EP271	EP2 サクションホース フィルタなし	1	
5	EP300	EP1 スパナ 14×15	1	
6	EP301	EP1 スパナ 16×17	1	
11	EP105	EP1 圧力計ユニット	1	
12	EP163	EP1 圧力計	1	
13	TP056	ボールバルブ PT1/4”黄銅	2	
14	EP160	EP1 高圧ホース 1m	1	
20	EP101	EP1 テストポンプキット	1	
22	EP123	EP1 ニップル 1/4	2	
27	EP184	EP1 サクションホース F3	1	フィルタ付き

更新日 2025/1/8