真空ポンプ 2CFMEco

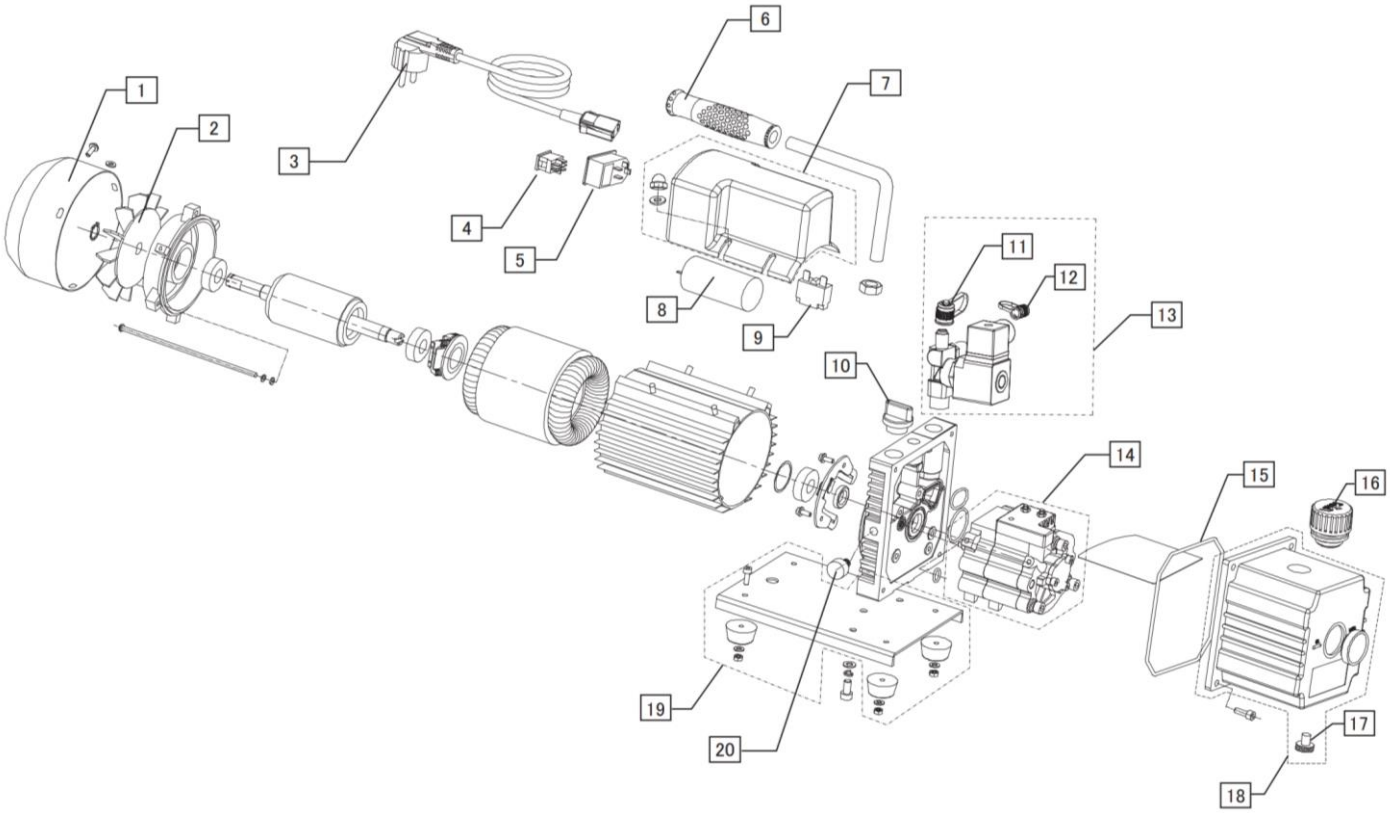

更新日 2023/11/28

真空ポンプ 2CFMEco

Asada

Ref.	コードNo.	部品名	員数	備考
1.	WV310200101	ﾌｧﾝｶﾊﾞｰ	1	
2.	WV310190101	ﾌｧﾝ	1	
3.	WV310390604	電源ｺｰﾄﾞ 1.8m　3P ｲﾝﾚｯﾄﾀｲﾌﾟ	1	
4.	WV310470051	ｽｲｯﾁ	1	
5.	WV310480201	ｿｹｯﾄ	1	
6.	WV310340101	ﾊﾝﾄﾞﾙｶﾊﾞｰ	1	
7.	WV2019	電装ﾎﾞｯｸｽ組	1	
8.	WV310490301	ｺﾝﾃﾞﾝｻ 150μF	1	
9.	WV310411006	ﾌﾞﾚｰｶ 7A	1	
10.	WV2039	注油口ｷｬｯﾌﾟ組	1	
11.	71018	ｽﾄﾗｯﾌﾟ付 1/4 ｷｬｯﾌﾟ	1	
12.	RC005	ｽﾄﾗｯﾌﾟ付 5/16 ｷｬｯﾌﾟ	1	
13.	WV2055	電磁弁組（1/4, 5/16 吸気口付）	1	
14.	WV2035	ﾎﾟﾝﾌﾟ組 2CFM	1	
15.	WV300310005	O ﾘﾝｸﾞ φ130x2.65d	1	
16.	WV2039	注油・排気口ｷｬｯﾌﾟ組	1	O ﾘﾝｸﾞ付
17.	WV311090101	ﾄﾞﾚﾝﾌﾟﾗｸﾞ	1	O ﾘﾝｸﾞ付
18.	WV2038	ﾎﾟﾝﾌﾟｹｰｽ組	1	
19.	WV2050	ﾍﾞｰｽ組	1	
20.	WV2051	ｶﾞｽﾊﾞﾗｽﾄﾊﾞﾙﾌﾞ組	1	O ﾘﾝｸﾞ付
	WV220M	2CFM Eco ﾓｰﾀ組	1	
	WV300310066	O ﾘﾝｸﾞ 30×3.5d	1	注油・排気口ｷｬｯﾌﾟ用
	WV300310031	O ﾘﾝｸﾞ 15×3d	1	ｶﾞｽﾊﾞﾗｽﾄﾊﾞﾙﾌﾞ用
	WV300310035	O ﾘﾝｸﾞ 11.2×2.65d	1	ﾄﾞﾚﾝﾌﾟﾗｸﾞ用