真空ポンプ
充電式真空ポンプ1.5CFM

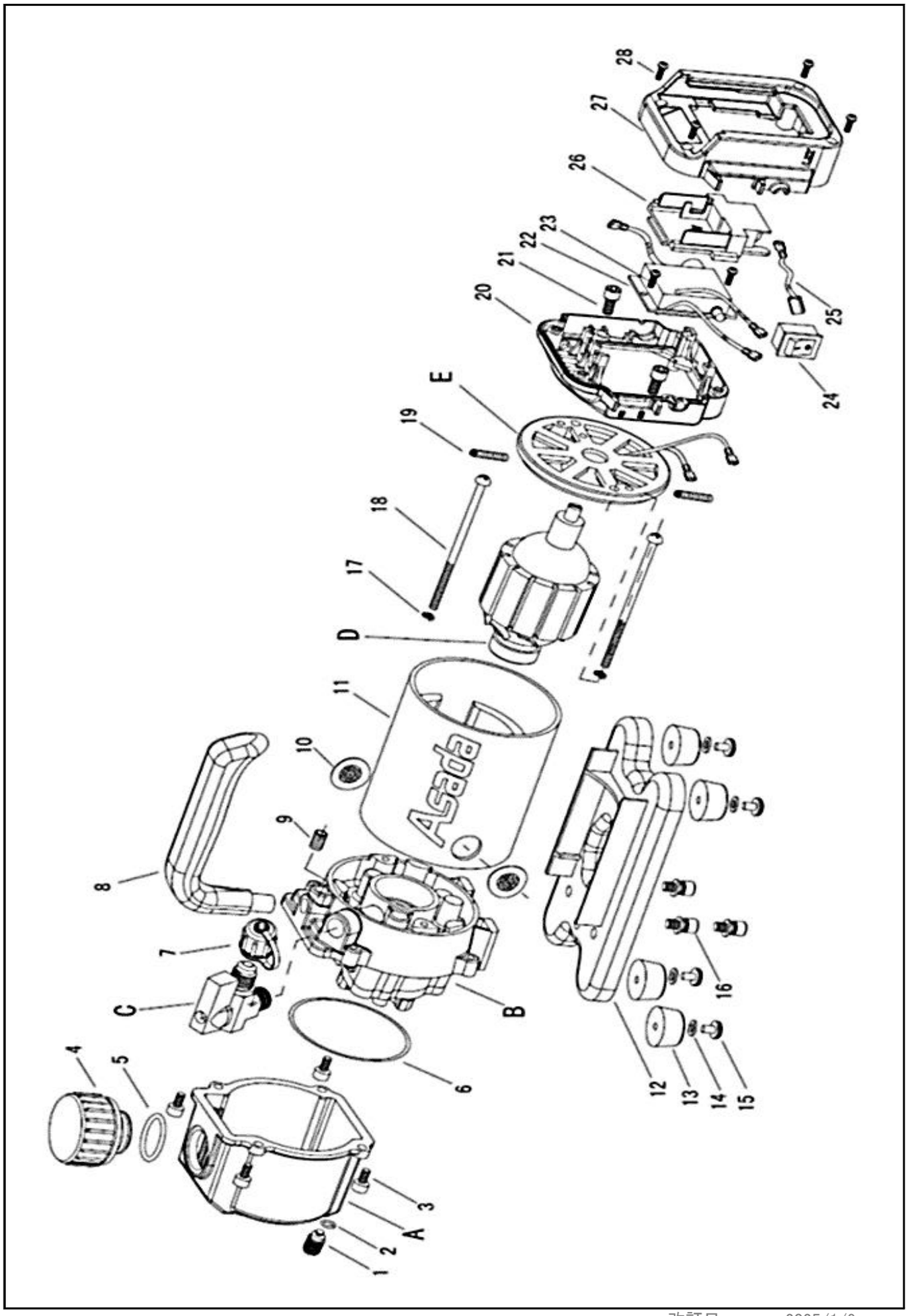

改訂日　2025/1/9

真空ポンプ
充電式真空ポンプ1.5CFM

Asada

RefNo.	コードNo.	部品名	員数	備考
A	VP008R	オイルタンク組	1	
1	VP045R	ドレンバルブM12×1.5	1	
2	VP010R	Oリング φ10×2.5	1	2017年10月～
2	VP046R	Oリング φ9×2.0	1	～2017年9月
3	VP011R	六角穴付ボルトM5×16	4	
4	VP012R	注油・排気キャップ組	1	5(Oﾘﾝｸﾞ)含む
5	VP013R	Oリング φ26×2.2	1	
6	VP014R	Oリング φ95×3.1	1	
B	VP015R	ポンプ・架台組	1	
C	VP016R	吸気口バルブ組	1	
7	VP017R	フレアキャップ5/16”	1	
8	VP018R	ハンドル	1	
9	VP019R	六角穴付止めネジM8×8	1	
10	VP020R	インレットキャップ	2	
11	VP021R	モータハウジング	1	
12	VP022R	ベース	1	
13	VP023R	ゴム脚	4	
14	VP024	平座金4.5×12×1.0	4	～2022
14	VP122	平座金5.4×12×1.0	4	2022～
15	VP025R	タッピングネジ2種溝付M4×10	4	
16	VP026R	六角穴付ボルト(座金付)M5×16	3	
17	VP027R	バネ座金M5	2	
18	VP028R	ナベ小ネジM5×100	2	
19	VP029R	カーボンブラシ用スプリング	2	
20	VP030R	バッテリホルダF	1	
D	VP031R	アーマチュア組	1	
E	VP032R	モータリヤーカバー組	1	
21	VP066R	ナベ小ネジM5×12	2	2016～
22	VP034R	サキットボード	1	
23	VP035R	タッピングネジM3×10	2	
24	VP047R	電源スイッチ	1	
25	VP037R	リード線	1	
26	VP038R	AS端子	1	
27	VP039R	バッテリホルダR	1	
28	VP035R	タッピングネジM3×10	4	
	-	高温注意ラベル	1	
	-	油量確認ラベル	1	

改訂日　2025/1/9

真空ポンプ
充電式真空ポンプ1.5CFM

Asada

0

RefNo.	コードNo.	部品名	員数	備考
1				
2				
3				
4				
5				
6				
7				
8				
9				
10				
11				
12				
13				
14				
15				
16				
17				
18				
19				
20				
21				
22				
23				
24				
25				
26				
27				
28				
29				
30				
31				
32				
33				
34				
35				
36				
37				
38				
39				
40				
41				
42				
43				
44				
45				
46				
47				
48				
49				
50				