フロン回収機
エコセーバーV240SP

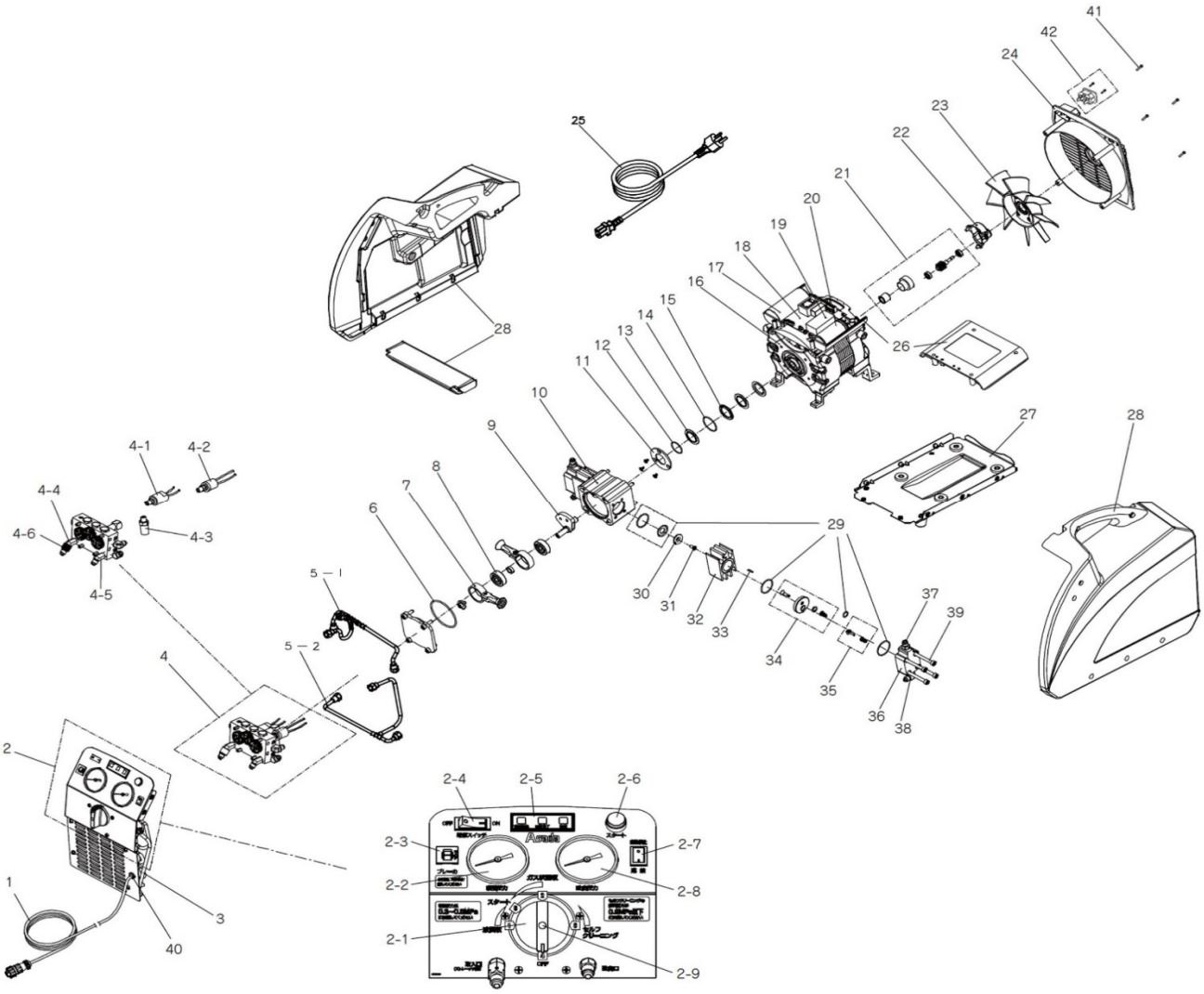

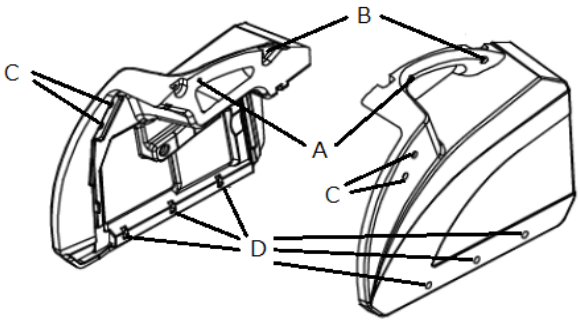

改訂日　2024/12/10

フロン回収機
エコセーバーV240SP

Asada

RefNo.	コードNo.	部品名	員数	備考
1	ES266	V200Ecoｾｰﾌﾃｨｹｰﾌﾞﾙ	1	
2	ES662	V240SPﾌﾛﾝﾄ操作ﾊﾟﾈﾙ	1	
2-1	ES265	V200Eco操作ﾊﾞﾙﾌﾞ	1	
2-2	ES663	V240SP吸引圧力ｹﾞｰｼﾞ	1	
2-3	ES261	V200Ecoｻｰｷｯﾄﾌﾞﾚｰｶ	1	
2-4	ES664	V240SP電源ｽｲｯﾁ	1	
2-5	ES665	V240SPﾗﾝﾌﾟ付ｻｰｷｯﾄﾎﾞｰﾄﾞ	1	
2-6	ES257	V200Ecoｽﾀｰﾄｽｲｯﾁ	1	
2-7	ES264	V200Eco自動停止／連続選択ｽｲｯﾁ	1	
2-8	ES666	V240SP吐出圧力ｹﾞｰｼﾞ	1	
2-9	ES327	V230SP＋なべ小ねじM3x10L黒	1	
3	ES267	V200Ecoｺﾝﾃﾞﾝｻ	1	
4	ES335	V230SPﾏﾆﾎｰﾙﾄﾞ組	1	
4-1	ES288	V200Eco低圧ｽｲｯﾁ	1	
4-2	ES276	V200Eco高圧ｽｲｯﾁ	1	
4-3	ES294	V200Eco安全弁	1	
4-4	ES324	V200Eco取入口45°継手	1	
4-5	ES325	V200Eco吐出口45°継手	1	
4-6	ES299	V200Eco取入口継手	1	
5-1	ES286	V200Eco吸引側配管	1	
5-2	ES287	V200Eco吐出側配管	1	
6	ES345	V230SP Oﾘﾝｸﾞ(67x2.65)	2	
7	ES283	V200Ecoｺﾈｸﾃｨﾝｸﾞﾛｯﾄﾞ	2	
8	ES671	V240SPｺﾝﾛｯﾄﾞﾍﾞｱﾘﾝｸﾞ	2	
9	ES338	V230SP偏芯ｼｬﾌﾄ	1	
10	ES334	V230SPｸﾗﾝｸｹｰｽ	1	
11	ES339	V230SPﾓｰﾀ軸ﾊﾟｯｷﾝ押さえ板	1	
12	ES340	V230SP Oﾘﾝｸﾞ(26.7x1.8)	1	
13	ES341	V230SPﾓｰﾀ軸ﾊﾟｯｷﾝ	3	
14	ES342	V230SP Oﾘﾝｸﾞ(34.6x1.8)	1	
15	ES344	V230SPﾓｰﾀ軸ﾊﾟｯｷﾝ仕切り板	1	
16	ES667	V240SPｺﾝﾌﾟﾚｯｻ組	1	
17	ES274	V200Eco運転用ｷｬﾊﾟｼﾀ	1	
18	ES668	V240SPｻｰｷｯﾄﾎﾞｰﾄﾞ	1	
19	ES669	V240SP電子ｽﾀｰﾀｰﾘﾚｰ	1	
20	ES271	V200Eco始動用ｷｬﾊﾟｼﾀ	1	
21	ES285	V200Ecoﾌｧﾝﾓｰﾀｷﾞﾔｷｯﾄ	1	
22	ES343	V230SPﾌｧﾝﾓｰﾀｷﾞｱｶﾊﾞｰ	1	
23	ES270	V200Ecoﾌｧﾝ	1	
24	ES269	V200Ecoﾌｧﾝｶﾊﾞｰ	1	
25	ES254	電源ｺｰﾄﾞ2m	1	
26	ES661	V240SP電装ﾎﾞｯｸｽ	1	
27	ES268	V200Ecoﾍﾞｰｽ組	1	ｺﾞﾑ脚(ES681+ES682)付
28	ES301	V200Ecoｶﾊﾞｰ組	1	
29	ES679	V240SPﾋﾟｽﾄﾝｼｰﾙｷｯﾄ	2	実装は機番:410572～　ES281と互換性なし、ES680とセットにより使用可
29	ES333	V230SPﾋﾟｽﾄﾝｼｰﾙｷｯﾄ	2	ES680と互換性なし
29	ES346	V230SP Oﾘﾝｸﾞ(30ｘ1.8)	2	
30	ES311	V200Ecoﾋﾟｽﾄﾝﾍｯﾄﾞ 1	2	厚み 2.1
30	ES312	V200Ecoﾋﾟｽﾄﾝﾍｯﾄﾞ 2	2	厚み 2.2
30	ES313	V200Ecoﾋﾟｽﾄﾝﾍｯﾄﾞ 3	2	厚み 2.3

改訂日　2024/12/10

フロン回収機
エコセーバーV240SP

Asada

RefNo.	コードNo.	部品名	員数	備考
30	ES314	V200Ecoﾋﾟｽﾄﾝﾍｯﾄﾞ 4	2	厚み 2.4
30	ES315	V200Ecoﾋﾟｽﾄﾝﾍｯﾄﾞ 5	2	厚み 2.5
30	ES316	V200Ecoﾋﾟｽﾄﾝﾍｯﾄﾞ 6	2	厚み 2.6
30	ES317	V200Ecoﾋﾟｽﾄﾝﾍｯﾄﾞ 7	2	厚み 2.7
30	ES318	V200Ecoﾋﾟｽﾄﾝﾍｯﾄﾞ 8	2	厚み 2.8
31	82803	ﾄﾙｸｽ穴付皿小ねじM5×14	2	
32	ES680	V240SPｼﾘﾝﾀﾞ	2	実装は機番:410572～　ES333と互換性なし、ES679とセットにより使用可
32	ES281	V200Ecoｼﾘﾝﾀﾞ	2	ES679と互換性なし。
33	ES321	V200Ecoｺﾝﾌﾟﾚｯｻ位置決めﾋﾟﾝφ3×12	2	
34+35	ES329	V200Ecoﾊﾞﾙﾌﾞｷｯﾄ	2	吸引ﾊﾞﾙﾌﾞ+吐出ﾊﾞﾙﾌﾞ ｾｯﾄ
36	ES332	V230SPｺﾝﾌﾟﾚｯｻﾍｯﾄﾞ	2	
37	ES322	V200Ecoｺﾝﾌﾟﾚｯｻﾍｯﾄﾞﾆｯﾌﾟﾙ継手	2	
38	ES323	V200Ecoｺﾝﾌﾟﾚｯｻﾍｯﾄﾞｴﾙﾎﾞ継手	2	
39	80238	六角穴付ﾎﾞﾙﾄM6×65	8	
40	ES348	V230SPｽﾄﾚｲﾝﾘﾘｰﾌﾌﾞｯｼﾝｸﾞ	1	
41	ES327	V230SP＋なべ小ねじM3x10L黒	4	
42	ES328	V230SP電源ソケット組（ねじ付）	1	
	ES295	V200Eco取入口継手組	－	取入口継手＋ｽﾄﾚｰﾅ4枚＋Oﾘﾝｸﾞ2ヶ
	ES296	V200Ecoｽﾄﾚｰﾅ組	－	ｽﾄﾚｰﾅ4枚＋Oﾘﾝｸﾞ2ヶ
	ES297	V200Eco取入口Oﾘﾝｸﾞ	1	
	ES298	V200Ecoｽﾄﾚｰﾅ	1	
	ES681	V240SPｺﾞﾑ脚(前)ASSY	2	前方のｺﾞﾑ脚分(ｺﾞﾑ脚+ねじ+ｽﾍﾟｰｻ)
	ES682	V240SPｺﾞﾑ脚(後)ASSY	4	後方のｺﾞﾑ脚分(ｺﾞﾑ脚+ねじ+ｽﾍﾟｰｻ+座金)
	ES386	V200Eco吐出圧力ｹﾞｰｼﾞ配管	1	
A	ES683	V240SP黒なべ小25平Wﾅｯﾄ組	1	(ねじ+座金+ﾅｯﾄ)
B	ES684	V240SPメッキなべ小48平Wﾅｯﾄ組	1	(ねじ+座金+ﾅｯﾄ)
C	ES685	V240SP黒なべ小25平W組	4	(ねじ+座金)
D	ES686	V240SP黒なべ小35平W組	6	(ねじ+座金)
	SS0355	V240SP 品名ラベル（R）	1	
	SS0356	V240SP 仕様ﾗﾍﾞﾙ（L）	1	
	SS0050	V200Eco ｱｻﾀﾞﾗﾍﾞﾙ	1	

改訂日　2024/12/10