DEKITER120
（デキター）

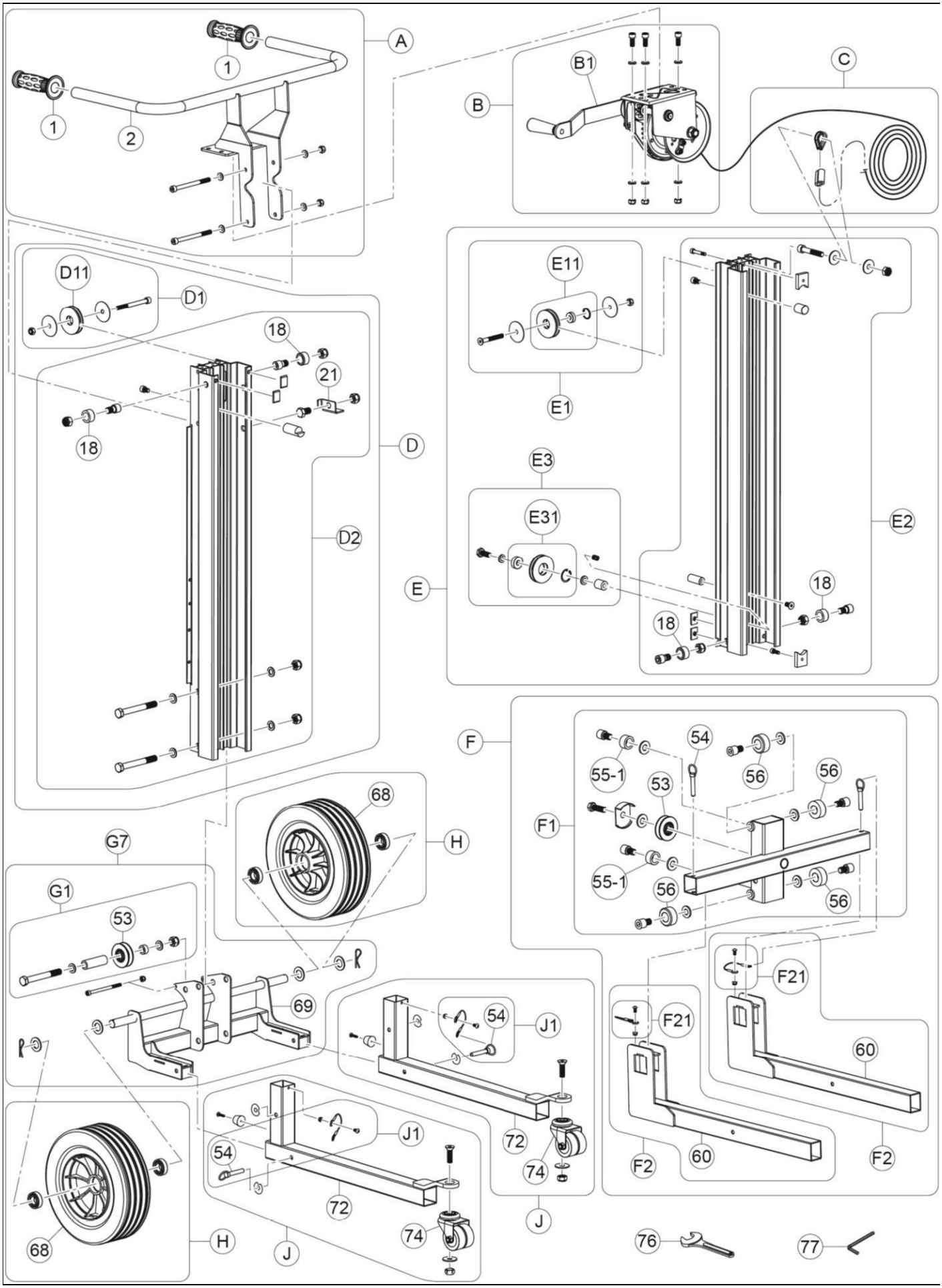

更新日 2019/10/25

DEKITER120
（デキター）

Asada

Ref.No.	コードNo.	部品名	員数	備考
A 組	UE1203	移動ハンドル組	1	
1	UE1232	グリップ	2	
2	UE1233	移動ハンドル	1	SS0431 DEKITER120 機銘板ラベル無し
B 組	UE1204	ウインチ組	1	
B1	UE1234	ウインチ	1	
C 組	UE1222	ワイヤロープ組	1	
D 組	UE1205	固定マスト組（プーリ含む）	1	
D1 組	UE1207	固定プーリ組	1	
D11 組	UE1223	プーリ UP 組	1	
D2 組	UE1206	固定マスト組	1	
18	UE1238	樹脂マストローラ小	2	
21	UE1240	フォークストッパ	1	
E 組	UE1208	昇降マスト組（プーリ含む）	1	
E1 組	UE1210	昇降プーリ上組	1	
E11 組	UE1223	プーリ UP 組	1	
E2 組	UE1209	昇降マスト組	1	
18	UE1238	樹脂マストローラ小	2	
E3 組	UE1212	昇降プーリ下組	1	
E31 組	UE1224	プーリ Down 組	1	
F 組	UE1213	荷台組	1	
F1 組	UE1214	荷台本体組	1	
53 組	UE3050	シリンダ固定滑車組	1	
55-1	UE1269	樹脂ガイドローラ中	2	
56	UE1259	樹脂スライドローラ大	4	
F2 組	UE1215	フォーク組	2	
60	UE1261	フォーク	2	
F21 組	UE1216	固定ピン組	2	
G7 組	UE1217	脚本体組（プーリ含む）	1	
69	UE1265	脚本体	1	
G1 組	UE1218	脚プーリ組	1	
53 組	UE3050	シリンダ固定滑車組	1	
H 組	UE1220	後輪組	2	
68	UE1264	後輪	2	
J 組	UE1219	脚組	2	
72	UE1267	脚	2	UE51014 ラベル無し
74	UE1268	前輪キャスタ	2	
J1 組	UE1216	固定ピン組	2	
54	UE1257	固定ピン	2	
76	86053	スパナ１３mm	1	
77	86004	六角棒スパナ６mm	1	
	SS0431	DEKITER120 機銘板ラベル 和文	1	
	SS0432	DEKITER120 品名ラベル	1	
	SS0450	DEKITER120 目盛ラベル	1	
	SS0449	DEKITER120 積載荷重ラベル	1	
	UE51014	ラベル	1	

更新日 2019/10/25