溶接治具
パイプジャックⅡ H　パイプジャックⅡ L　本体

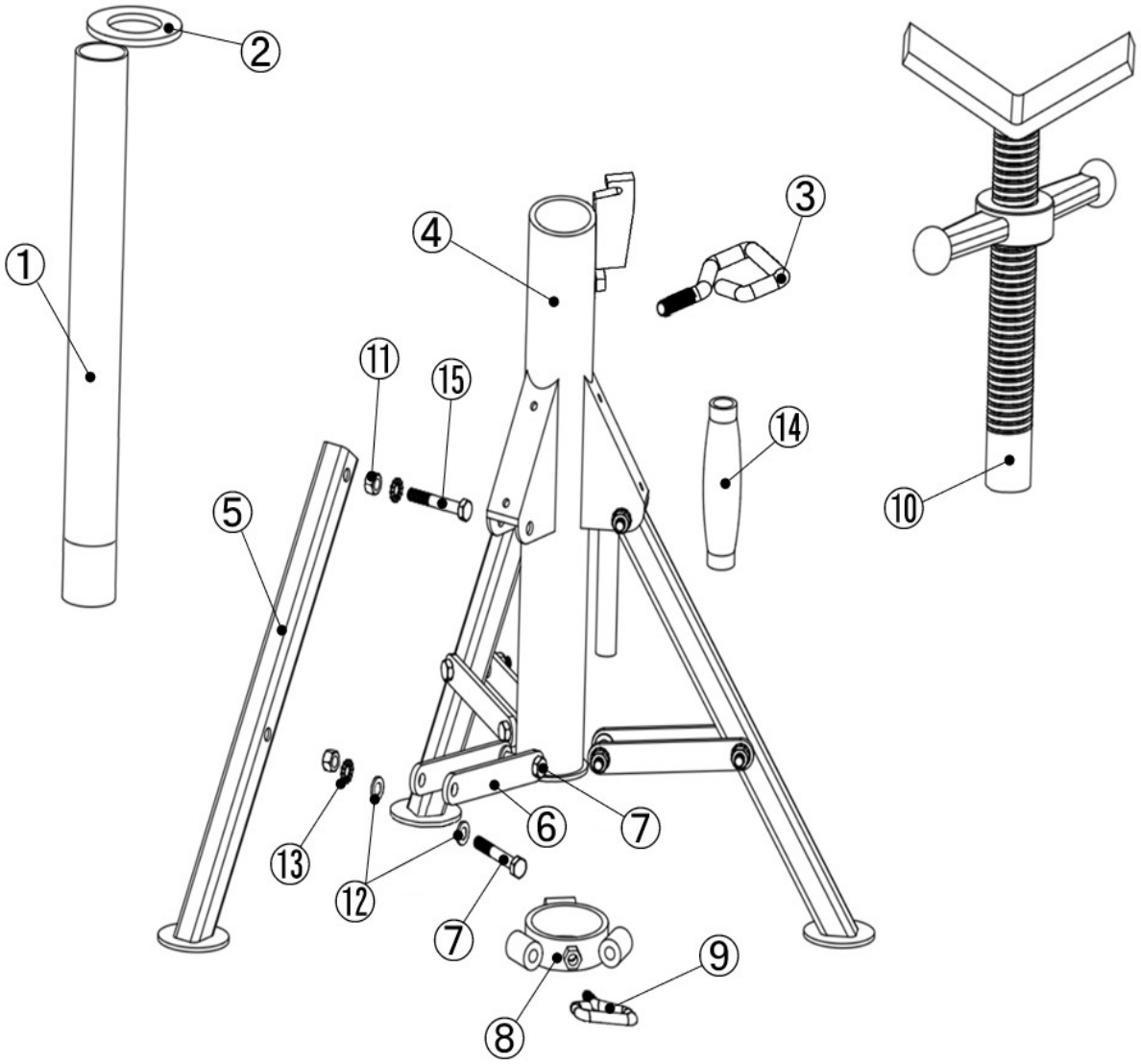

RefNo	コードNo	部品名	員数	備考
1	WP100	スリーブ(H)	1	パイプジャックⅡ H用
	WP115	スリーブ(L)	1	パイプジャックⅡ L用
2	WP101	ロックワッシャ	1	
3	WP102	セットねじ(スリーブ用)	1	
4	WP103	パイプジャック本体(H)	1	パイプジャックⅡ H用
	WP116	パイプジャック本体(L)	1	パイプジャックⅡ L用
5	WP104	脚(H)	3	パイプジャックⅡ H用
	WP117	脚(L)	3	パイプジャックⅡ L用
6	WP105	脚サポート(H)	6	パイプジャックⅡ H用
	WP118	脚サポート(L)	6	パイプジャックⅡ L用
7	WP106	六角ボルトM10x50(8.8)	6	
8	WP107	脚スライドリング	1	
9	WP108	セットねじ(脚用)	1	
10	WP109	Vヘッド	1	
11	WP110	ナイロンナットM10	9	
12	WP111	平座金 10	6	
13	WP112	歯付き座金 内歯形 10	9	
14	WP113	ハンドル	1	
15	WP114	六角ボルトM10x45(8.8)	3	

改訂日　2026/5/19