スムーサー
スムーサー7A・10A・13A

Asada

本体

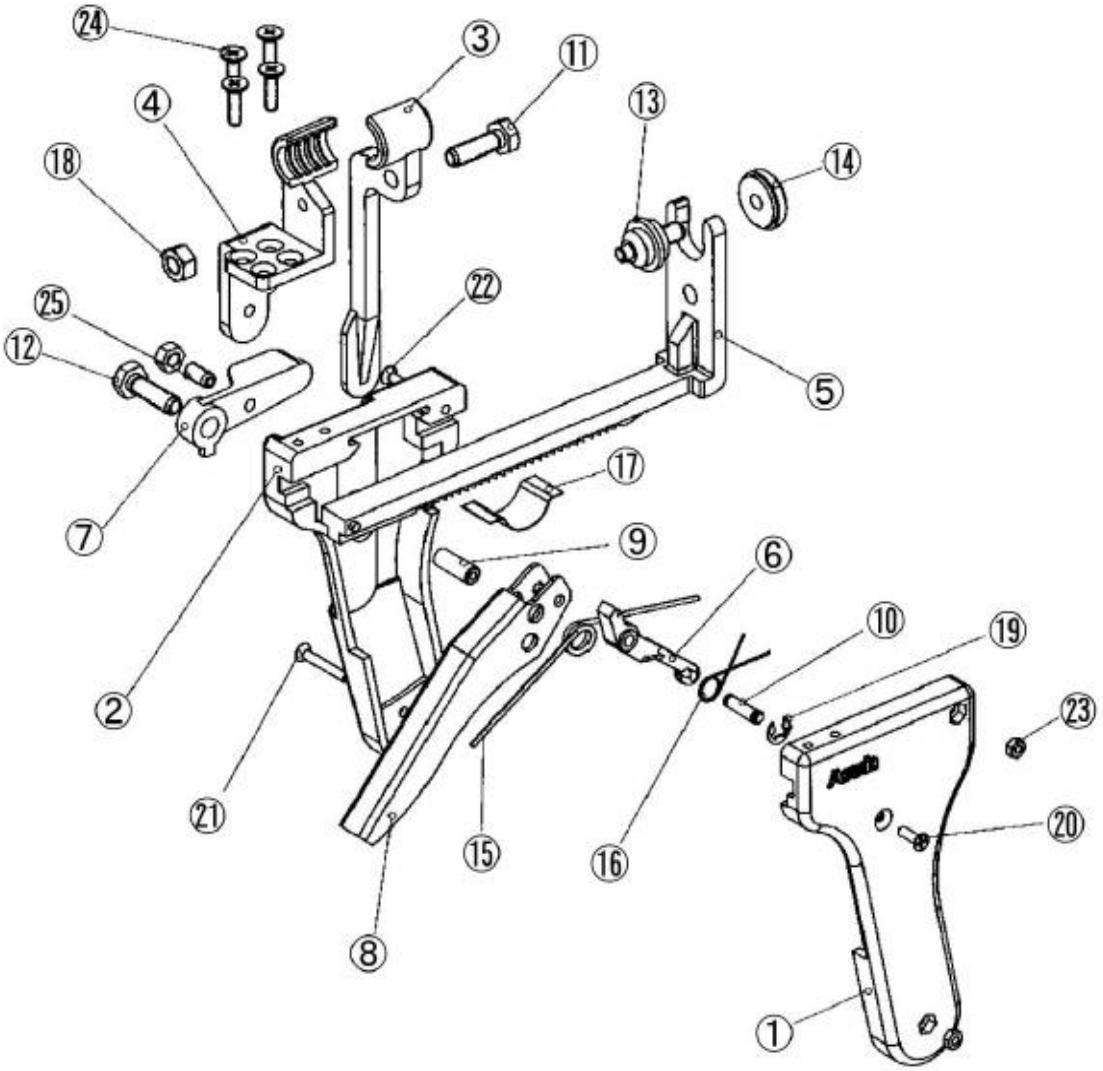

作成日 2017/10/25

スムーサー
スムーサー7A・10A・13A

Asada

本体

Ref.No.	コードNo.	部品名	員数	備考
1	ZA060	本体(右)	1	7A
	ZA040	本体(右)	1	10A
	ZA070	本体(右)	1	13A
2	ZA061	本体(左)	1	7A
	ZA041	本体(左)	1	10A
	ZA071	本体(左)	1	13A
3	ZA062	ホルダーA	1	7A
	ZA042	ホルダーA	1	10A
	ZA072	ホルダーA	1	13A
4	ZA063	ホルダーB	1	7A
	ZA043	ホルダーB	1	10A
	ZA073	ホルダーB	1	13A
5	ZA044	ラック	1	7A･10A　　2008 年～現在
	ZA075	ラック	1	13A
6	ZA045	爪	1	2008 年～現在
7	ZA046	クランプレバー	1	
8	ZA047	ハンドル	1	
9	ZA048	ハンドル用ピン	1	
10	ZA049	爪用ピン	1	
11	ZA050	ホルダー用段付ボルト	1	
12	ZA051	クランプレバー用段付ボルト	1	
13	ZA020	継手治具	1	7A･10A　　2008 年～現在
13	ZA074	継手治具	1	13A
14	ZA052	丸ナット	1	
15	ZA053	ハンドル用スプリング	1	
16	ZA054	爪用スプリング	1	
17	ZA055	板ばね	1	
18	81097	六角ナット M5 一種	3	
19	83509	Ｅ型止め輪 E-3	2	
20	82261	皿小ねじ M3×6	2	
21	82343	皿小ねじ M3×20	1	
22	82344	皿小ねじ M3×25	1	
23	81046	六角ナット M3 一種	2	
24	82345	皿小ねじ M4×10	4	
25	80481	六角穴付止めねじ M5×10 平先	1	

作成日 2022/06/16