エアコンプレッサ1005

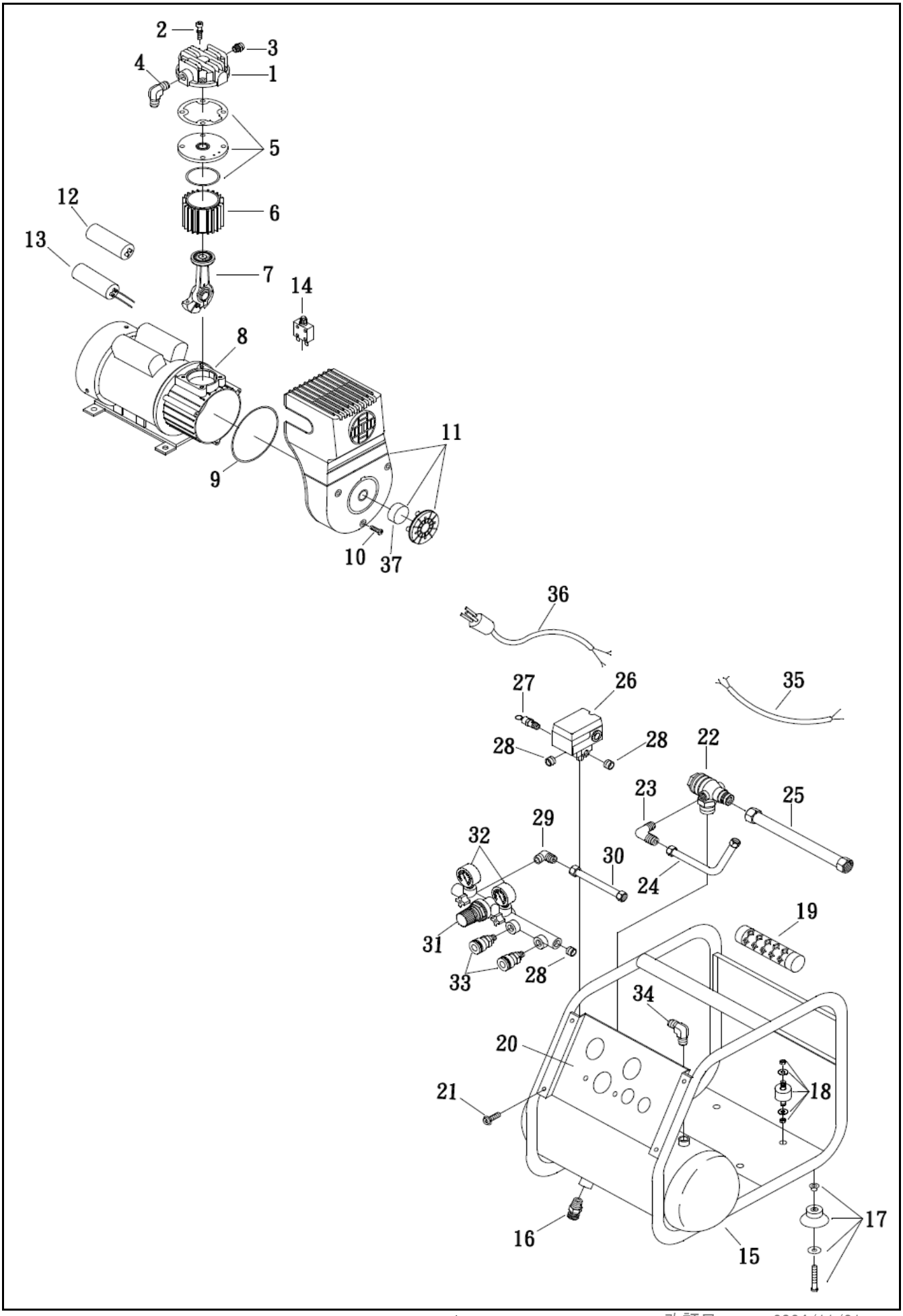

改訂日　2024/11/21

エアコンプレッサ1005

RefNo.	コードNo.	部品名	員数	備考
1	FA100504	1005ｼﾘﾝﾀﾞﾍｯﾄﾞ	1	
2	FA100505	六角穴付ﾎﾞﾙﾄM6×80L	4	
3	FA100506	1005ｵｰﾄﾘﾘｰﾌﾊﾞﾙﾌﾞ	1	
4	FA100507	1005ｴﾙﾎﾞ（ｼﾘﾝﾀﾞ吐出口）	1	
5	FA100508	1005ｼﾘﾝﾀﾞｶﾞｽｹｯﾄ組	1	
6	FA100509	1005ｼﾘﾝﾀﾞ	1	
7	FA100510	1005ﾋﾟｽﾄﾝ組	1	
8	FA100511	1005ﾓｰﾀ組	1	
9	FA100512	1005ﾌﾛﾝﾄｶﾊﾞｰｶﾞｽｹｯﾄ	1	
10	FA100513	なべ小ねじM5×15L	3	
11	FA100514	1005ﾌﾛﾝﾄｶﾊﾞｰ組	1	
12	FA100515	1005始動ｷｬﾊﾟｼﾀ	1	
13	FA100516	1005運転ｷｬﾊﾟｼﾀ	1	
14	FA100517	1005ｻｰｷｯﾄﾌﾞﾚｰｶ	1	
15	FA100518	1005ﾌﾚｰﾑﾀﾝｸ組	1	
16	FA100519	1005ﾄﾞﾚﾝﾊﾞﾙﾌﾞ	1	
17	FA100520	1005ｺﾞﾑ足組（ﾌﾚｰﾑ側）	4	
18	FA100521	1005ｺﾞﾑ足組（ﾓｰﾀ側）	4	
19	FA100522	1005ｸﾞﾘｯﾌﾟ	1	
20	FA100523	1005ﾊﾟﾈﾙｶﾊﾞｰ	1	
21	FA100524	座金付なべ小ねじM5×10L黒	6	
22	FA100525	1005ﾁｪｯｸﾊﾞﾙﾌﾞ	1	
23	FA100526	1005ｴﾙﾎﾞ（ｱﾝﾛｰﾄﾞ）	1	
24	FA100527	1005配管組（ｱﾝﾛｰﾄﾞ）	1	
25	FA100528	1005ﾎｰｽ（ｼﾘﾝﾀﾞｰﾁｪｯｸﾊﾞﾙﾌﾞ）	1	
26	FA100529	1005圧力ｽｲｯﾁﾎﾞｯｸｽ	1	
27	FA100530	1005安全弁	1	
28	FA100531	ﾌﾟﾗｸﾞ	3	
29	FA100532	1005ｴﾙﾎﾞ（圧力調整ﾊﾞﾙﾌﾞ）	1	
30	FA100533	1005配管組（ﾀﾝｸｰ圧力調整ﾊﾞﾙﾌﾞ）	1	
31	FA100534	1005圧力調整ﾊﾞﾙﾌﾞ組	1	
32	FA100535	1005圧力計	2	
33	FA100536	1005ｸｲｯｸｶﾌﾟﾗ	2	
34	FA100537	1005ｴﾙﾎﾞ（ﾀﾝｸ）	1	
35	FA100538	1005ｺｰﾄﾞ（ﾓｰﾀｰ圧力ｽｲｯﾁ）	1	
36	FA100539	1005電源ｺｰﾄﾞ	1	
37	FA100503	1005ﾌｨﾙﾀ	1	

改訂日　2024/11/21

エアテストコンプレッサ
圧力計ユニット(1MPa)

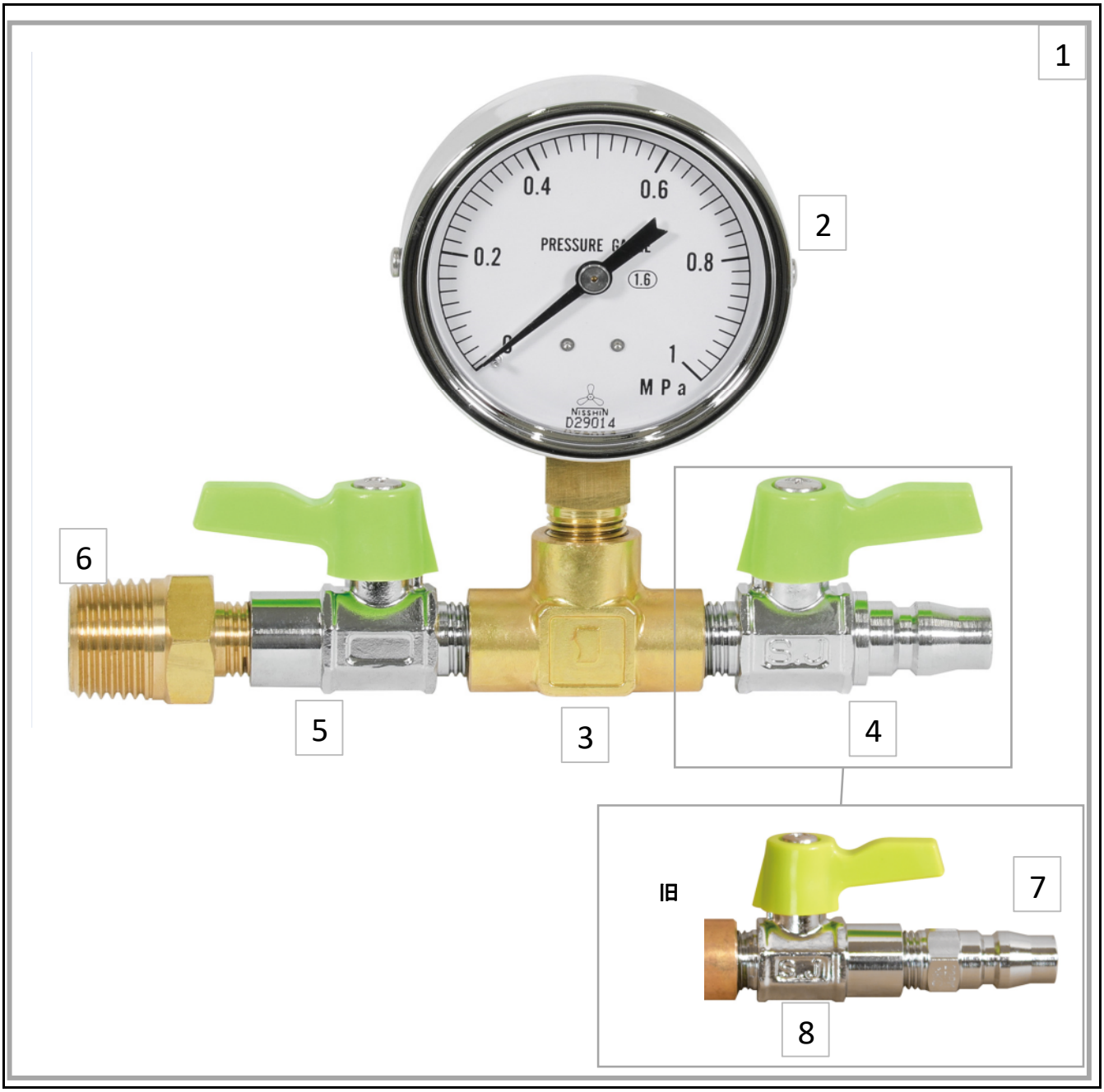

RefNo.	コードNo.	部品名	員数	備考
1	FA035	圧力計ﾕﾆｯﾄ(1.0MPa)		
2	FA032	FA7圧力計１MPa	1	
3	FA017	内ねじﾁｰｽﾞ1/4	1	
4	FA100551	22PMカプラー体型ボールバルブ	1	2021～
5	FA041	ﾎﾞｰﾙﾊﾞﾙﾌﾞTM-202	1	
6	FA060	異径ﾆｯﾌﾟﾙ1/4X1/2	1	
7	FA004	FA7ｶﾌﾟﾗ20PM	1	～2021
8	FA041	ﾎﾞｰﾙﾊﾞﾙﾌﾞTM-202	1	～2021

改訂日　2024/7/22