ニップル治具セット

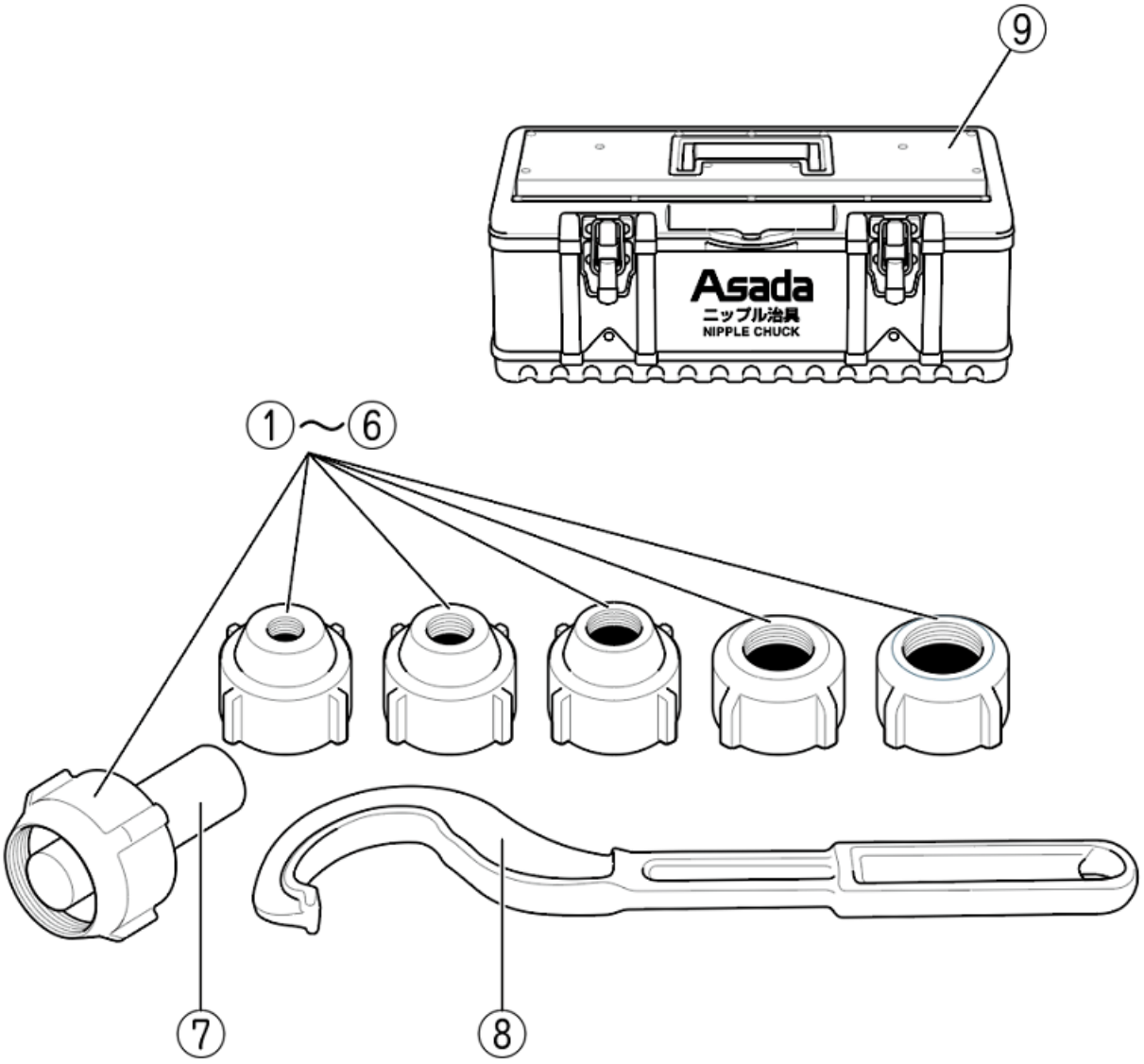

改訂日 2022/12/08

ニップル治具セット

Asada

Ref.No.	コードNo.	部品名	員数	備考
1	01812	ニップル治具キャップ 1/2”	1	1975/3～ねじピッチ変更
2	01813	ニップル治具キャップ 3/4”	1	1975/3～ねじピッチ変更
3	01814	ニップル治具キャップ 1”	1	1975/3～ねじピッチ変更
4	01815	ニップル治具キャップ 1･1/4”	1	1975/3～ねじピッチ変更
5	01816	ニップル治具キャップ 1･1/2”	1	1975/3～ねじピッチ変更
6	01817	ニップル治具キャップ 2”	1	1975/3～ねじピッチ変更
7	01811	ニップル治具ホルダ	1	1975/3～ねじピッチ変更
8	01818	ニップル治具ハンドル	1	
9	86092	SUSツールボックス	1	

改訂日 2022/12/08