ねじ切機
ビーバー25

Asada

カッタ・サドル・リーマ

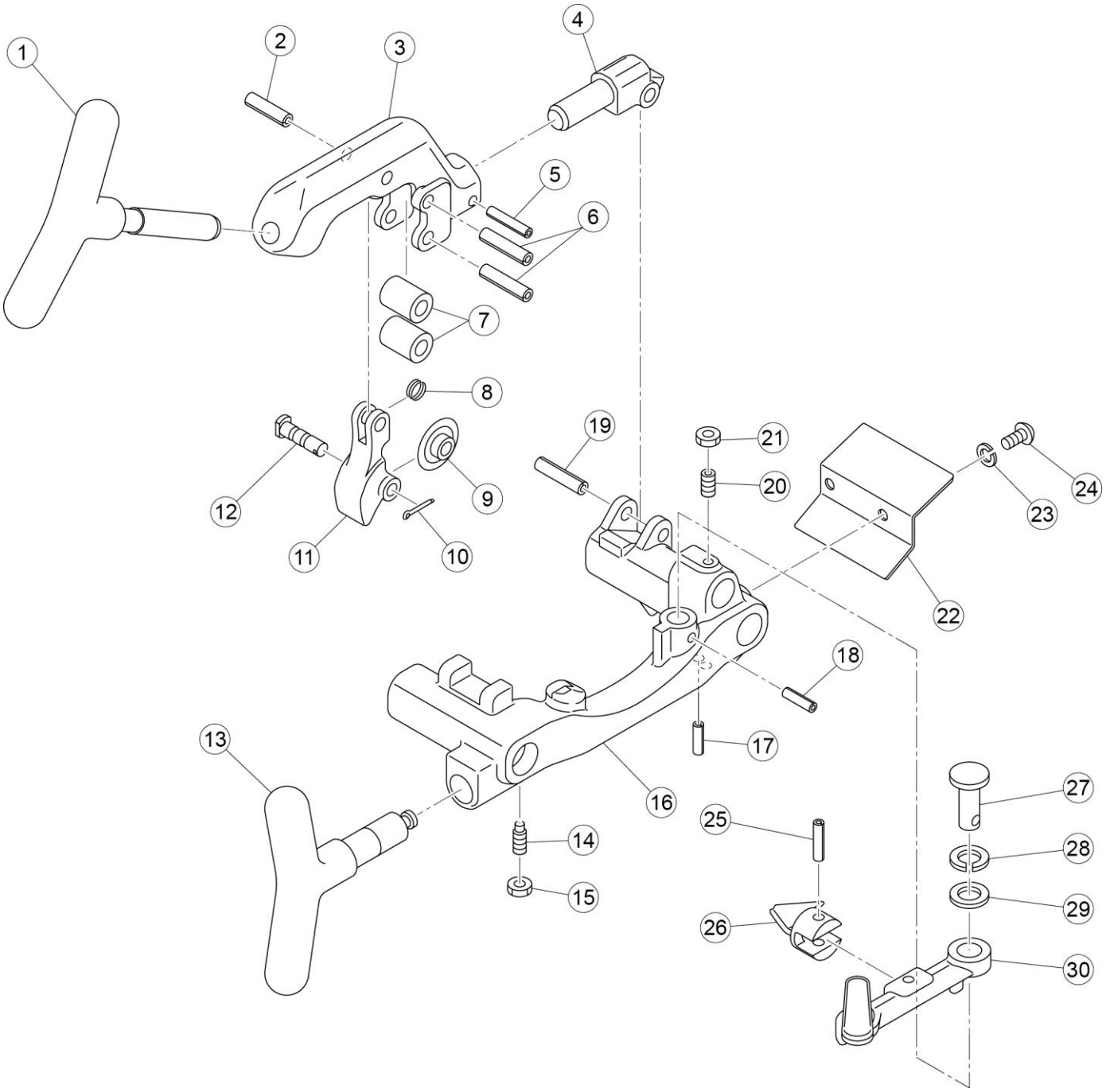

更新日 2024/10/16

ねじ切機
ビーバー25

Asada

カッタ・サドル・リーマ

Ref. No.	コードNo.	部品名	員数	備考
1	BE349	BE25 カッタハンドル	1	
2	83051	スプリングピン Φ8×32L	1	
3	BE346	BE25 カッタ本体	1	
4	BE348	BE25 カッタブラケット	1	
5	83043	スプリングピン Φ6×32L	1	
6	83053	スプリングピン Φ8×36L	2	
7	AS052	AS1 カッタローラ	2	
8	AS050	AS1 ブラケットスプリング	1	
9	BE390	ﾊﾟｲﾌﾟｶｯﾀ替刃 BE25 鋼管・SUS 管用	1	2024/10 変更
10	83375	割りピン Φ2×15L	1	
11	BE347	BE25 替刃ブラケット	1	
12	AS051	AS1 カッタ替刃用ピン	1	
13	BE342	BE25 ラックハンドル	1	
14	80388	六角穴付止めねじ M6×18L (棒先)	1	
15	81066	六角ナット M6 三種 黒染	2	
16	BE341	BE25 サドル	1	
17	83036	スプリングピン Φ6×20L	1	
18	83038	スプリングピン Φ6×24L	1	
19	83053	スプリングピン Φ8×36L	1	
20	70530	プランジャ PCF6B	1	
21	81066	六角ナット M6 三種 黒染	2	
22	AS047	AS1 油受け	1	
23	81251	六角穴付ボルト用ばね座金 M6	2	
24	82200	＋なべ小ねじ M6×10L 黒染	2	
25	83039	スプリングピン Φ6×25L	1	
26	BE357	BE25 バーリングリーマ	1	
27	63604	ホルダピン	1	
28	81121	ばね座金 M12 黒染	1	
29	81234	平座金 M12 小形丸 黒染	1	
30	BE356	BE25 リーマホルダ	1	
組	BE345	BE25 パイプカッタ組 (No. 1～12, 19)	1	
組	BE355	BE25 リーマ組 (No. 18, 25～30)	1	

更新日 2024/10/16

ハンマチャック・スクロール・ギア・モータ

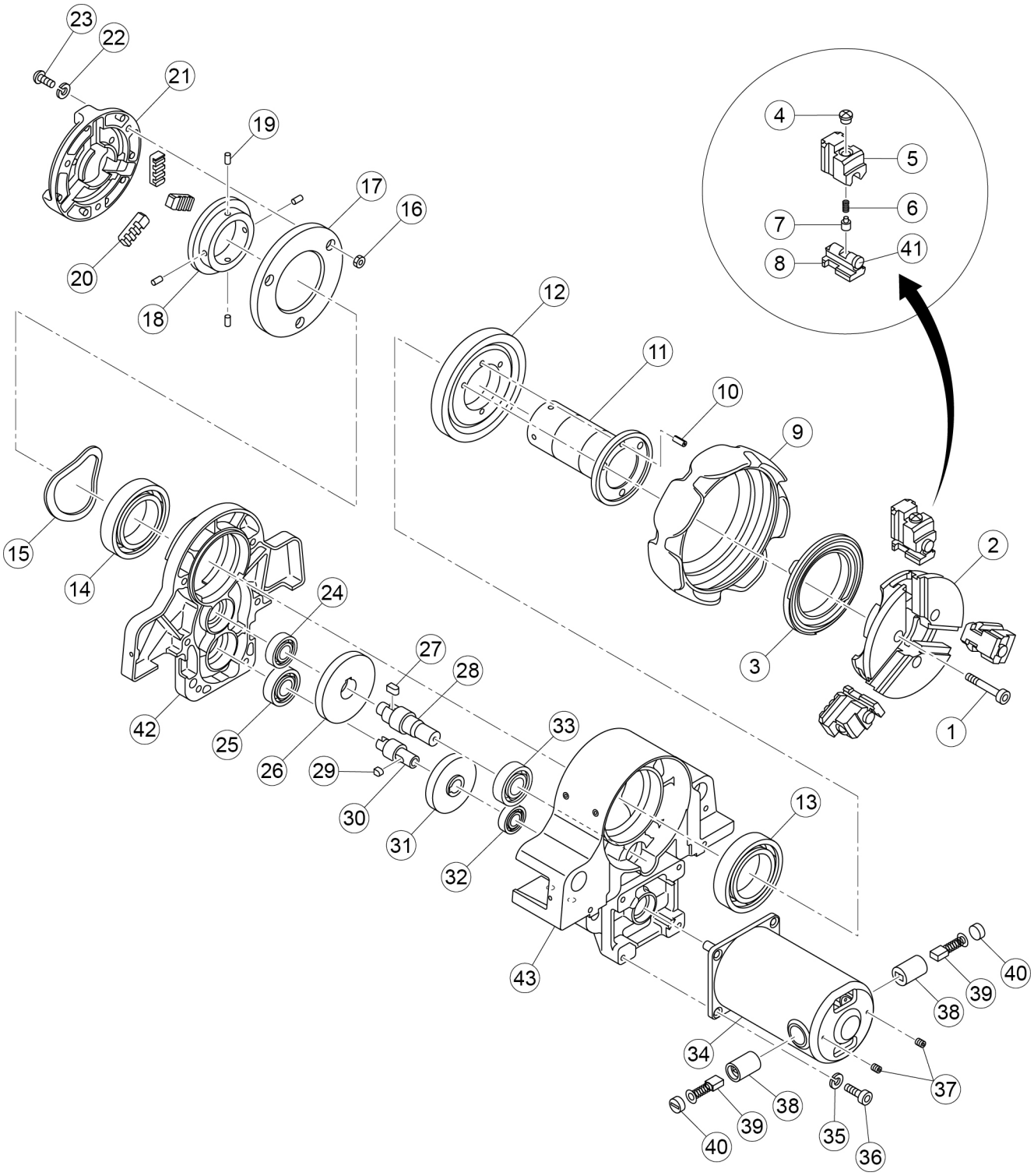

更新日 2017/03/01

ビーバー25　ハンマチャック・スクロール・ギア・モータ

Ref.№	コード№	部品名	員数	備考
1	80171	六角穴付ボルト M6×45L 黒染	3	
2	AS014	AS1 ハンマチャック本体	1	
3	AS015	AS1 チャックスクロール	1	
4	BE508	BE50 チャックボルト	3	
5	AS170	AS1 チャック爪組	1set	
6	BE506	BE50 チャックスプリング A	3	
6	BE507	BE50 チャックスプリング B	3	
7	BE509	BE50 チャックピン	3	
8	AS178	AS1 小爪組 (№. 41 含む)	1set	
9	BE301	BE25 ハンマチャック外輪	1	
10	83107	スプリングピン Φ5×15L	1	
11	BE308	BE25 スピンドル	1	
12	BE309	BE25 スピンドルギヤ	1	
13	84420	ボールベアリング 6009 2RS	1	
14	84420	ボールベアリング 6009 2RS	1	
15	81138	ウェーブワッシャ BWW6305	1	
16	81066	六角ナット M6 三種 黒染	3	
17	BE337	BE25 スクロール蓋	1	
18	AS035	AS1 スクロール	1	
19	70523	溝付ファスナー B5×10L	4	
20	AS030	AS1 スクロール爪組	1set	
21	BE336	BE25 スクロール本体	1	
22	81251	六角穴付ボルト用ばね座金 M6	3	
23	82209	＋なべ小ねじ M6×16L 黒染	3	
24	84116	ボールベアリング 6201ZZ	1	
25	84188	ボールベアリング 6301ZZ	1	
26	BE313	BE25 出力軸減速ギヤ	1	
27	BE329	キー 6×6×11 (片丸)	1	
28	BE312	BE25 出力軸ピニオン	1	
29	37508	キー 5×5×7 (片丸)	1	
30	BE314	BE25 第一軸ピニオン	1	
31	BE315	BE25 第一軸減速ギヤ	1	
32	84114	ボールベアリング 6001ZZ	1	
33	84145	ボールベアリング 6203ZZ	1	
34	BE319	BE25 モータ組 100V	1	
35	81251	六角穴付ボルト用ばね座金 M6	4	
36	80165	六角穴付ボルト M6×18L 黒染	4	
37	80351	六角穴付止めねじ M4×4L	2	
38	70820	PS150 刷子ホルダ	2	
39	70819	BE125 PS165 カーボンブラシ	1set	
40	70821	PS150 ホルダキャップ	2	
41	BE828	BE80 小爪ヘッド	3	
42	BE311	BE25 スピンドルケース蓋	1	
43	BE310	BE25 スピンドルケース本体	1	
組	AS176	AS1 爪セット組 (№. 4～8, 41)	1	
組	BE300	BE25 ハンマチャック組 (№. 1～9)	1	
組	BE335	BE25 スクロール組 (№. 16～23)	1	
組	BE719	BE25 第一軸組 (№. 25, 29～32)	1	
組	BE720	BE25 出力軸組 (№. 24, 26～28, 33)	1	

Asada

フレーム･スピンドルケース

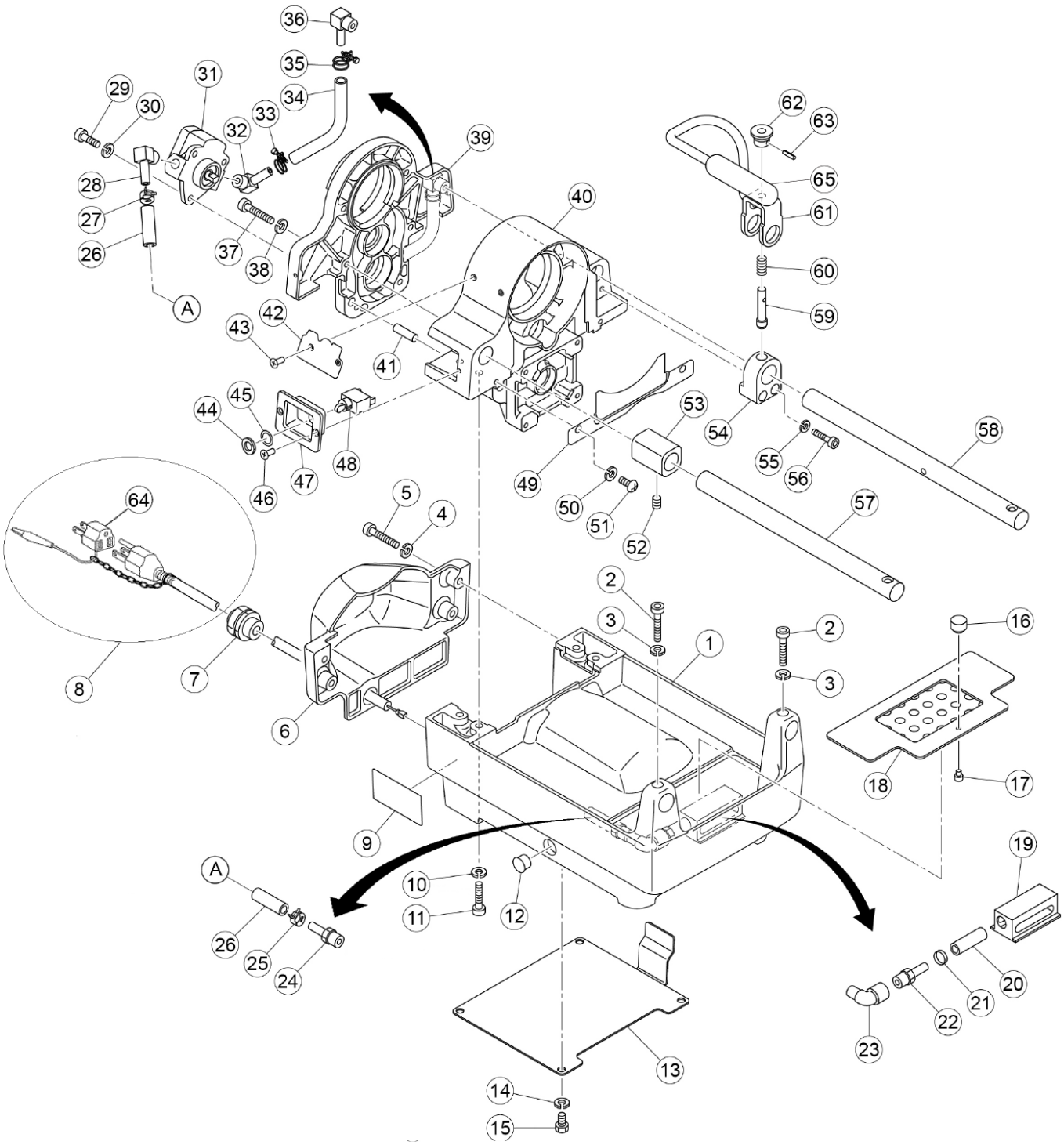

更新日 2023/8/3

Ref. №.	コード№.	部品名	員数	備考
1	BE361	BE25 フレーム	1	
2	80169	六角穴付ボルト M6×35L 黒染	2	
3	81251	六角穴付ボルト用ばね座金 M6	2	
4	81251	六角穴付ボルト用ばね座金 M6	4	
5	80167	六角穴付ボルト M6×25L 黒染	4	
6	BE365NY	BE25 ポンプカバー	1	BE365 ⇒ BE365NY (設変 2008 年)
7	70335	キャプコン OA-W1611	1	
8	BE321	BE25 電源コード 100V-120V (№. 64 含む)	1	
9	BE318	BE25 機銘板	1	
10	81251	六角穴付ボルト用ばね座金 M6	4	
11	80167	六角穴付ボルト M6×25L 黒染	4	
12	70694	ホールキャップ DP-562	1	
13	BE364	BE25 フレーム裏板	1	
14	81251	六角穴付ボルト用ばね座金 M6	4	
15	80011	六角ボルト M6×10L 黒染	4	
16	BE985	ディンプルノブ KDF-16-M4	1	
17	80211	六角穴付ボルト M4×6L 黒染	1	
18	BE362	BE25 タンク蓋	1	
19	BE363	BE25 フィルター	1	
20	85484	オイルホース　ＴＢ－８	1	85480⇒85484（設変 2016 年）
21	70123	インシュロック AB-150	1	
22	85083	コネクタ GES8×PT 1/4	1	
23	85023	雄雌エルボ PT 1/4×1/4	1	
24	85083	コネクタ GES8×PT 1/4	1	
25	85608	クリップバンド Φ12	1	85612⇒85602（設変 2016 年） 85602⇒85608（設変 2020 年）
26	85484	オイルホース　ＴＢ－８	1	85480⇒85484（設変 2016 年）
27	85608	クリップバンド Φ12	1	85612⇒85602（設変 2016 年） 85602⇒85608（設変 2020 年）
28	85088	エルボ WES8×PT 1/8	1	
29	80165	六角穴付ボルト M6×18L 黒染	3	
30	81251	六角穴付ボルト用ばね座金 M6	3	
31	BE41L	BE ギヤポンプ 10A	1	
32	85088	エルボ WES8×PT 1/8	1	
33	85608	クリップバンド Φ12	1	85612⇒85608（設変 2020 年）
34	85484	オイルホース　ＴＢ－８	1	85480⇒85484（設変 2016 年）
35	85608	クリップバンド Φ12	1	85612⇒85608（設変 2020 年）
36	85082	エルボ WES8×PT 1/4	1	
37	80167	六角穴付ボルト M6×25L 黒染	6	
38	81251	六角穴付ボルト用ばね座金 M6	6	
39	BE311	BE25 スピンドルケース蓋	1	
40	BE310	BE25 スピンドルケース本体	1	
41	83466	平行ピン Φ8×28L m6	1	
42	BE322	BE25 ビーバープレート	1	
43	82978	＋皿タッピンねじ M2.5×8L	2	
46	82295	＋皿小ねじ M4×8L 黒染	2	
47	BE317	BE25 スイッチプレート	1	
48	87167	スイッチ SDT115A11U (№. 44, 45 含む)	1	
49	BE316	BE25 オイルカバー	1	
50	81251	六角穴付ボルト用ばね座金 M6	2	
51	82250	＋なべ小ねじ M6×12L 黒染	2	82202⇒82250（設変 2016 年）
52	80358	六角穴付止めねじ M6×6L	1	
53	BE323	BE25 外輪スペーサー	1	
54	BE325	BE25 把手ホルダ	1	
55	81251	六角穴付ボルト用ばね座金 M6	2	
56	80167	六角穴付ボルト M6×25L 黒染	2	

Ref.No.	コードNo.	部品名	員数	備考
57	BE307	BE25 ガイドバーF	1	
58	BE306	BE25 ガイドバーR	1	
59	BE330	BE25 把手ピン	1	
60	BE331	BE25 把手スプリング	1	
61	BE324	BE25 把手アーム	1	
62	BE326	BE25 把手ノブ	1	
63	83084	スプリングピン Φ3.5×15L	1	
64	87137	BS 接地ｱﾀﾞﾌﾟﾀ	1	
65	BE327	BE25 把手本体	1	

Asada

丸のこブラケット部

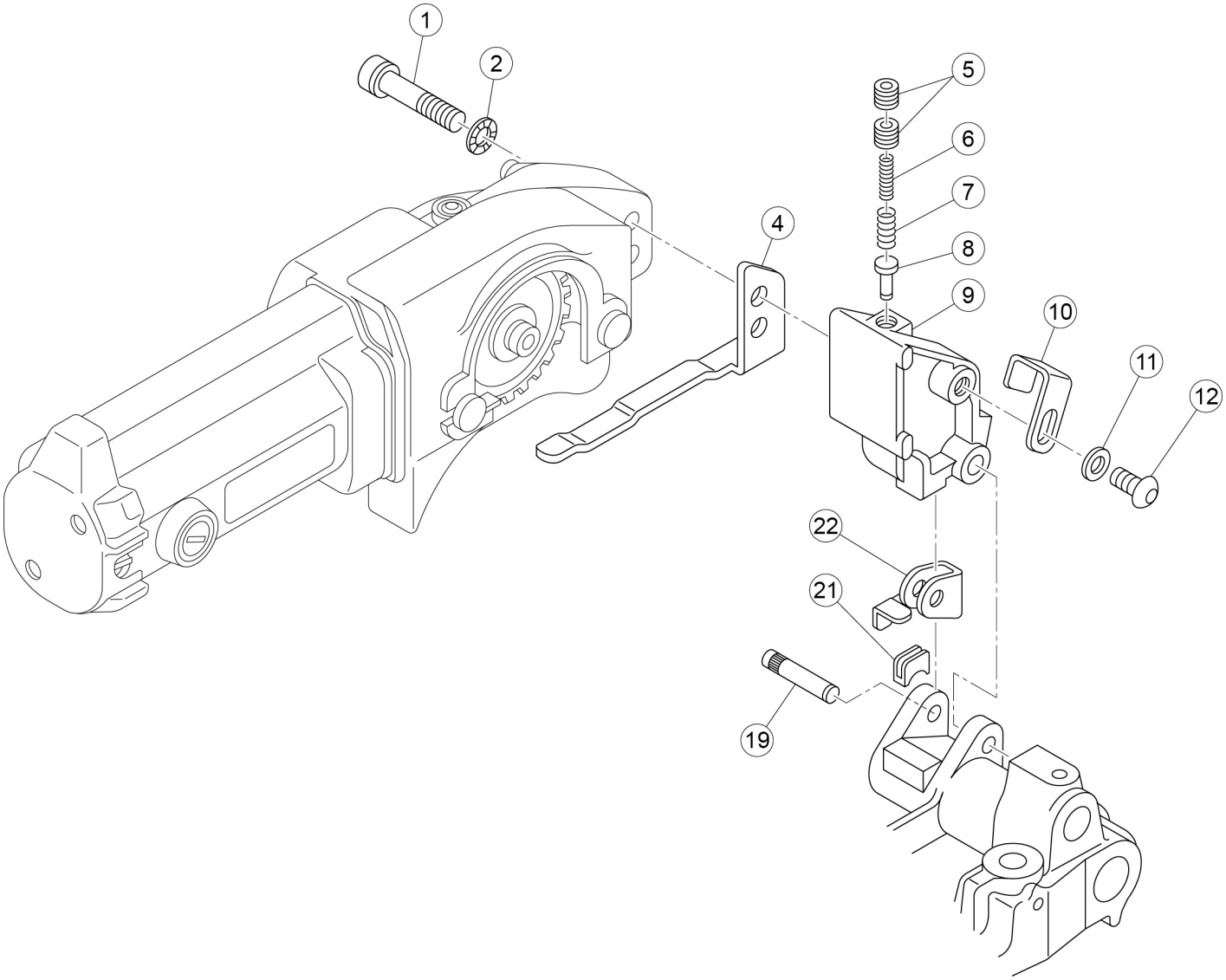

更新日 2017/03/01

ねじ切機
ビーバー25

Asada

丸のこブラケット部

Ref.No.	コードNo.	部品名	員数	備考
1	MN133	MN 特殊ボルト	2	
2	70153	皿ばね座金 M8	2	
4	MN171	MN パイプガイド	1	
5	80456	六角穴付止めねじ M12×10L	2	
6	MN173	MN 荷重調整 SP･B･AS1	1	
7	MN172	MN 荷重調整 SP･A･AS1	1	
8	MN174	MN プランジャピン	1	
9	MN170	MN ブラケット AS1	1	
10	MN153	MN コード止めフック	1	
11	70153	皿ばね座金 M8	1	
12	82251	六角穴付ボタンボルト M8×12L	1	
19	MN176	MN カッターピン AS1	1	
21	MN177	ブレーキゴム C	1	
22	MN175	MN ブレーキアーム AS1	1	

ねじ切機
ビーバー25

Asada

主要部品図

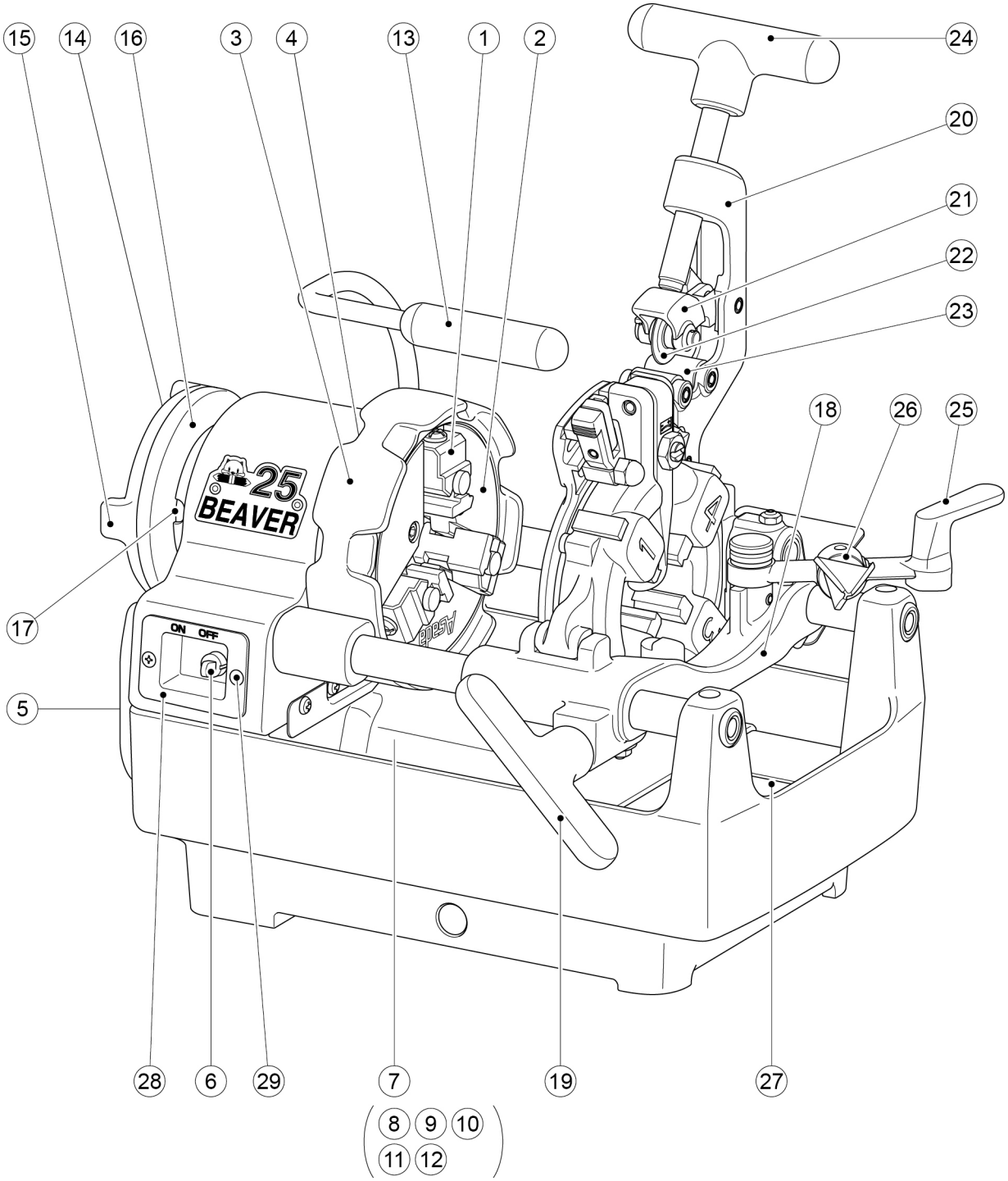

更新日 2020/04/02

ねじ切機
ビーバー25

Asada
主要部品図

Ref.No.	コードNo.	部品名	員数	備考
1	AS176	AS1 爪セット組	1	
2	AS014	AS1 ハンマチャック本体	1	
3	BE301	BE25 ハンマチャック外輪	1	
4	AS015	AS1 チャックスクロール	1	
5	BE41L	BE ギヤポンプ 10A	1	
6	87167	スイッチ SDT115A11U	1	
7	BE319	モータ組	1	
8	70880	AS1 ステータ 100V	1	
9	70881	AS1 電機子 100V	1	
10	70820	PS150 刷子ホルダ	2	
11	70819	PS150 カーボンブラシ	1	
12	70821	PS150 ホルダキャップ	2	
13	BE327	BE25 把手本体	1	
14	BE335	BE25 スクロール組	1	
15	BE336	BE25 スクロール本体	1	
16	BE337	BE25 スクロール蓋	1	
17	AS035	AS1 スクロール	1	
18	BE341	BE25 サドル	1	
19	BE342	BE25 ラックハンドル	1	
20	BE346	BE25 カッタ本体	1	
21	BE347	BE25 替刃ブラケット	1	
22	AS058	AS1 カッタ替刃	1	
23	AS052	AS1 カッタローラ	2	
24	BE349	BE25 カッタハンドル	1	
25	BE356	BE25 リーマホルダ	1	
26	BE357	BE25 バーリングリーマ	1	
27	BE362	タンク蓋	1	
28	BE317	BE25 スイッチプレート	1	
29	82295	皿小ねじ M4×8L 黒染	2	
組	BE300	BE25 ハンマチャック組	1	
組	BE345	BE25 パイプカッタ組	1	
組	BE355	BE25 リーマ組	1	

更新日 2020/04/02