ビーバーダイヘッド(自動)　BE01A　PT1/2~3/4"

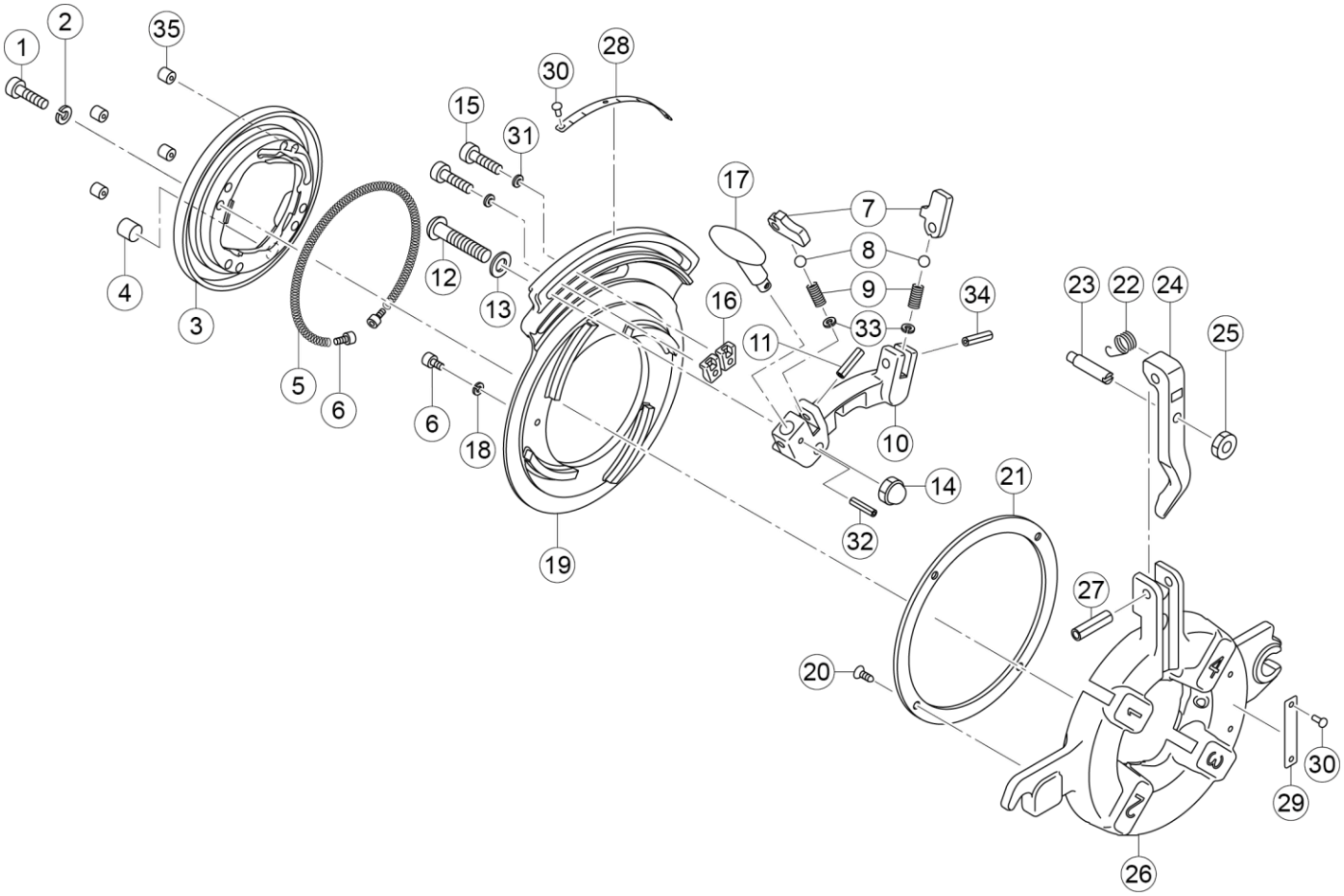

更新日 2021/11/24

ビーバーダイヘッド(自動)　BE01A　PT1/2~3/4"

Asada

Ref.No.	コードNo.	部品名	員数	備考
1	80167	六角穴付ボルト M6×25L	4	
2	81251	六角穴付ボルト用ばね座金 M6	4	
3	BE071	BE ダイヘット蓋 PT1/2-2 S	1	
4	83467	平行ピン Φ12×10Lm6	1	
5	BE013	BE 開放スプリング PT1/2-2	1	
6	80201	六角穴付ボルト M5×10L	3	
7	BE019	BE 位置決めプレート PT1/2-2	2	
8	88571	鋼球 3/16	2	
9	52111	位置決めスプリング	2	
10	BE073	BE セットブロック PT1/2-2 S	1	
11	83036	スプリングピン Φ6×20L	1	
12	82330	六角穴付ボタンボルト M10×45L	1	
13	81149	平座金 10-22 黒染	1	
14	81095	小形六角袋ナット M10 2 形メッキ	1	
15	80176	六角穴付ボルト M8×18L	2	
16	BE077	BE 位置決めブロック	2	
17	BE020	BE T ハンドル	1	
18	81112	ばね座金 M5	1	
19	BE070	BE カム板 PT1/2-2 S	1	
20	82265	＋皿小ねじ M6×15L 黒染	4	
21	52104	AT 押え金 PT1/2-2	1	
22	BE015	BE レバースプリング PT1/2-2	1	
23	BE016	BE セットピン PT1/2-2	1	
24	BE072	BE ロッキングレバーPT1/2-2 S	1	
25	81021	六角ナット M10 三種メッキ	1	
26	BE069	BE ダイヘット本体 PT1/2-2 S	1	
27	83051	スプリングピンΦ8×32L	1	
28	BE074	BE 目盛りプレート PT1/2-2 S	1	
29	BE024	BE DH アサダプレート	1	
30	83353	パーカー鋲 No4×6.4L	5	
31	81264	皿ばね座金 M8-2H	2	
32	83013	スプリングピンΦ4×16L	1	
33	81194	ばね座金 M2	2	
34	83034	スプリングピンΦ6×16L	1	
35	88598	玉入ボールカップ 7.5mm	4	

更新日 2021/11/24

自動ダイヘッド(ビーバー)

PT1/2″−3/4″・1”−2”・1/2”−2”

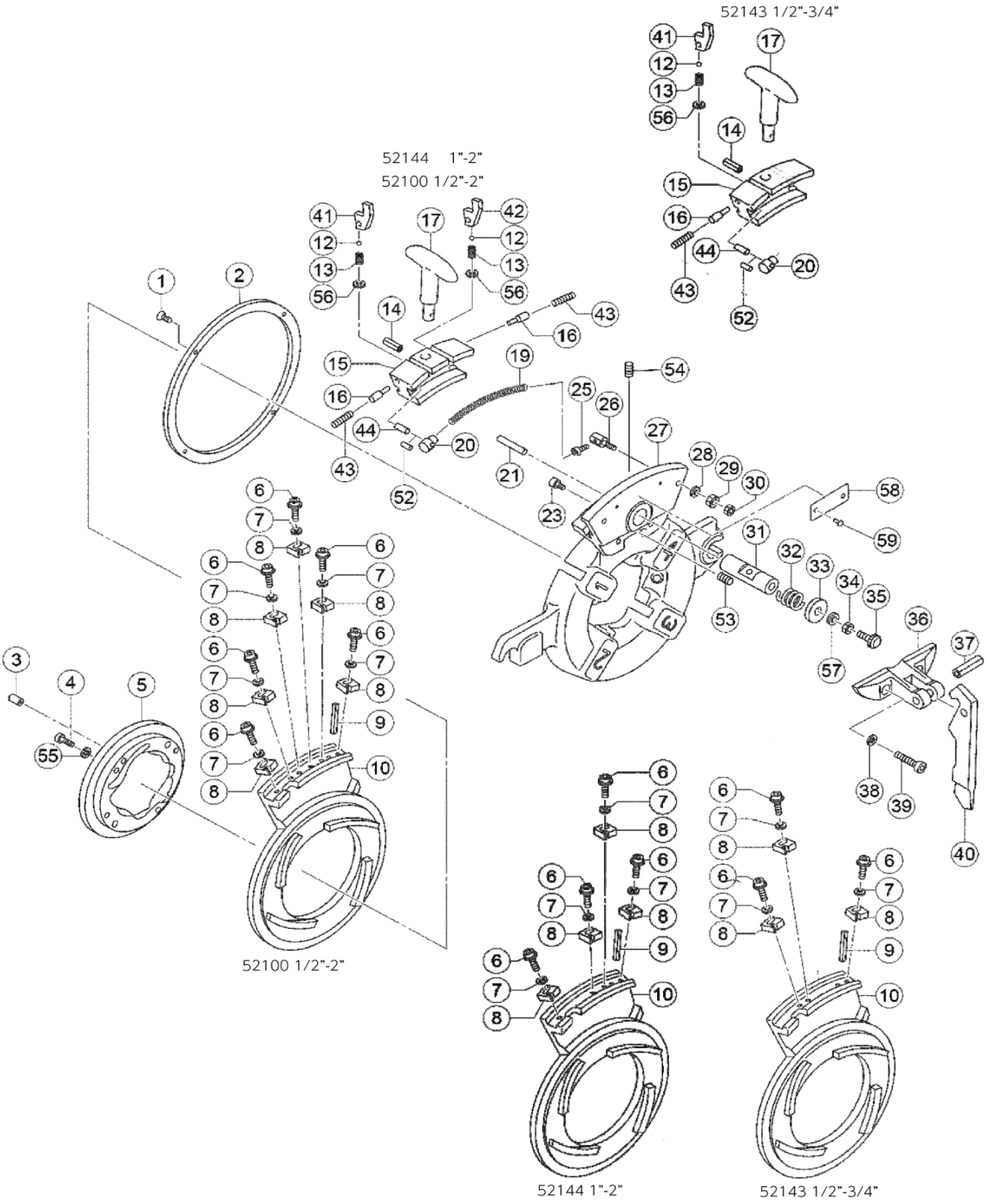

自動ダイヘッド(ビーバー)

PT1/2″-3/4″・1”-2”・1/2”-2”

Asada

RefNo.	コードNo.	部品名	員数	備考
1	82265	+皿小ねじM6x15L 黒染	4	
2	52104	AT押え金	1	
3	88598	玉入ﾎﾞｰﾙｶｯﾌﾟ7.5mm	4	
4	80166	六角穴付ﾎﾞﾙﾄM6×20L	4	
5	BE012	BEﾀﾞｲﾍｯﾄ蓋PT1/2″-2″ AT	1	
6	82960	六角穴付ﾌﾗﾝｼﾞﾎﾞﾙﾄM6×18L		52143×3・52144×4・52100×6
7	81230	皿ばね座金 M6-1H		52143×3・52144×4・52100×6
8	52160	AT位置決めﾌﾞﾛｯｸ(1/2″)	1	52143・52100
8	52161	AT位置決めﾌﾞﾛｯｸ(3/4″)	1	52143・52100
8	52162	AT位置決めﾌﾞﾛｯｸ(1″)	1	52144・52100
8	52163	AT位置決めﾌﾞﾛｯｸ(1.1/4″)	1	52144・52100
8	52164	AT位置決めﾌﾞﾛｯｸ(1.1/2″)	1	52144・52100
8	52165	AT位置決めﾌﾞﾛｯｸ(2″)	1	52143・52144・52100
9	83052	ｽﾌﾟﾘﾝｸﾞﾋﾟﾝφ8×35L	1	
10	BE093	BEｶﾑ板PT1/2″-3/4″ AT	1	52143
10	BE079	BEｶﾑ板PT1″-2″ AT	1	52144
10	BE011	BEｶﾑ板PT1/2″-2″ AT	1	52100
12	88571	ｽﾁｰﾙﾎﾞｰﾙ3/16″	2	
13	52111	AT位置決めｽﾌﾟﾘﾝｸﾞ	2	
14	83014	ｽﾌﾟﾘﾝｸﾞﾋﾟﾝφ4×18L	1	
15	BE094	BE倣本体PT1/2″-3/4″ AT	1	52143
15	BE028	BE倣本体PT1/2″-2″ AT	1	52144・52100
16	52176	ATﾋﾟﾝ	1	
17	BE020	BE Tﾊﾝﾄﾞﾙ	1	
19	52137	AT開放ｽﾌﾟﾘﾝｸﾞ	1	
20	52109	ATｽﾌﾟﾘﾝｸﾞ受	1	
21	83039	ｽﾌﾟﾘﾝｸﾞﾋﾟﾝφ6×25L	1	
23	80229	六角穴付ﾎﾞﾙﾄM6×6L	1	
25	80156	六角穴付ﾎﾞﾙﾄM5×8L	1	
26	52151	ATｽﾄｯﾊﾟｰ	1	
27	BE010	BEﾀﾞｲﾍｯﾄ本体PT1/2″-2″ AT	1	
28	81225	平座金M6 黒染	1	
29	81062	六角ﾅｯﾄM6 1種 黒染	1	
30	81066	六角ﾅｯﾄM6 3種 黒染	1	
31	52185	AT倣ﾋﾟﾝ	1	
32	52159	AT戻しｽﾌﾟﾘﾝｸﾞA	1	
33	52154	ATｽﾌﾟﾘﾝｸﾞｷｬｯﾌﾟ	1	
34	81079	小型六角ﾅｯﾄM8 3種	1	
35	52114	ATｱｼﾞｬｽﾄﾎﾞﾙﾄ	1	
36	BE026	BEﾚﾊﾞｰｻﾎﾟｰﾄPT1/2″-2″ AT	1	
37	83050	ｽﾌﾟﾘﾝｸﾞﾋﾟﾝφ8×30L	1	
38	81251	六角穴付ﾎﾞﾙﾄ用ばね座金M6	2	
39	80167	六角穴付ﾎﾞﾙﾄM6×25L	2	
40	BE023	BEﾛｯｷﾝｸﾞﾚﾊﾞｰPT1/2″-2″ AT	1	
41	52107	AT位置決めﾌﾟﾚｰﾄ(A)	1	
42	52108	AT位置決めﾌﾟﾚｰﾄ(B)	1	
43	80358	六角穴付止ねじM6×6L	2	
44	83035	ｽﾌﾟﾘﾝｸﾞﾋﾟﾝφ6×18L	1	
52	83067	ｽﾌﾟﾘﾝｸﾞﾋﾟﾝφ3.5×12L	1	
53	80358	六角穴付止ねじM6×6L	1	

改訂日 2024/10/22

自動ダイヘッド(ビーバー)

PT1/2″-3/4″・1”-2”・1/2”-2”

RefNo.	コードNo.	部品名	員数	備考
54	80362	六角穴付止ねじM6×15L	1	
55	81251	六角穴付ﾎﾞﾙﾄ用ばね座金M6	4	
56	81194	ばね座金M2	2	
57	81151	平座金M8 ﾒｯｷ	1	
58	BE024	BE DHｱｻﾀﾞﾌﾟﾚｰﾄ	1	
59	83355	ﾊﾟｰｶｰ鋲No4x4.8L	2	

ビーバーダイヘッド(自動)　52200　PT21/2~3"

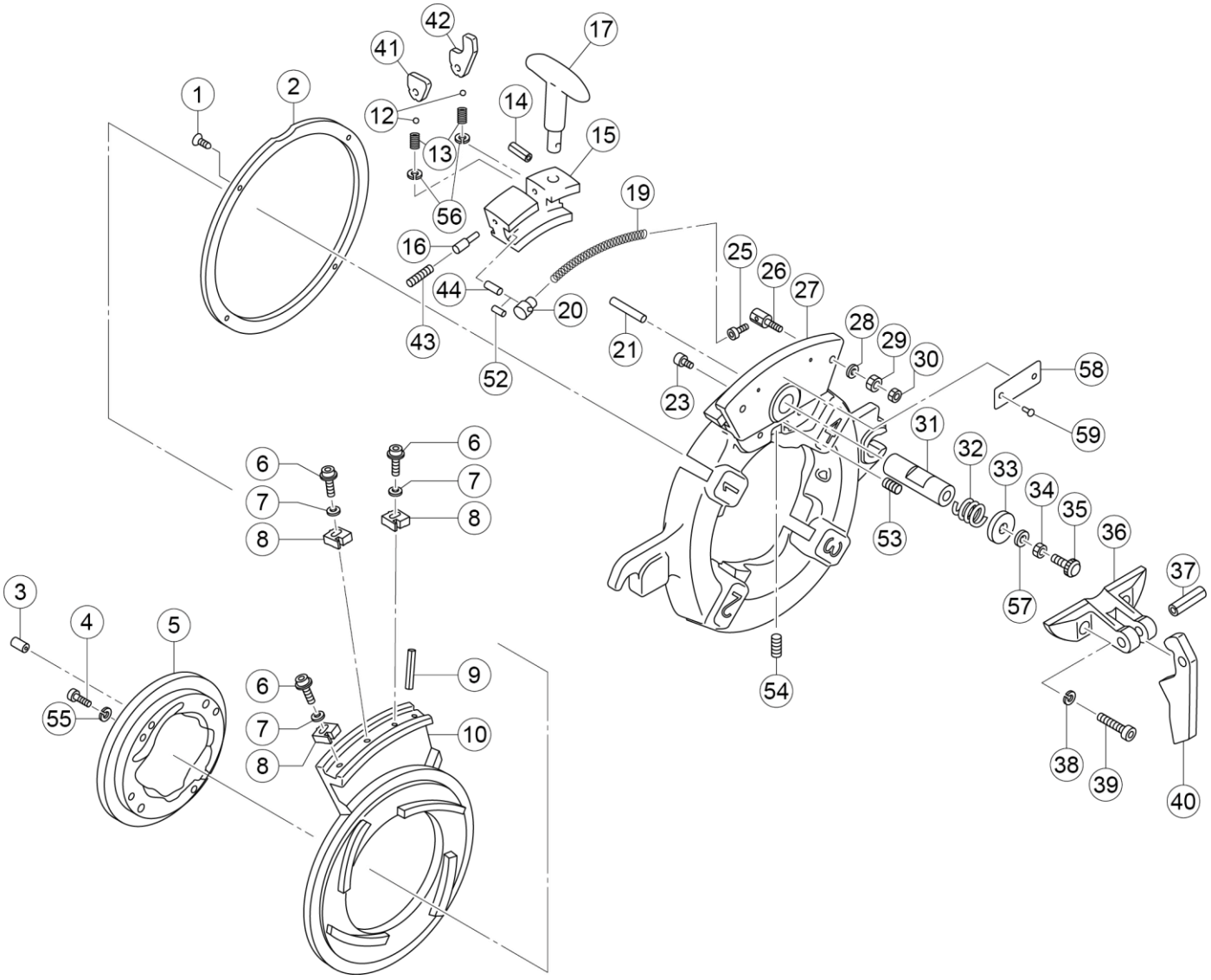

更新日 2021/11/24

ビーバーダイヘッド(自動)　52200　PT21/2~3"

Asada

Ref.No.	コードNo.	部品名	員数	備考
1	82265	＋皿小ねじ M6×15L 黒染	4	
2	52204	AT 押え金	1	
3	88598	玉入ボールカップ 7.5mm	4	
4	80166	六角穴付ボルト M6×20L	4	
5	BE032	BE ダイヘット蓋 PT21/2-3	1	
6	82960	六角穴付フランジボルト M6×18L	3	
7	81230	皿ばね座金 M6-1H	3	
8	52225	AT 位置決めブロック 21/2	1	
8	52226	AT 位置決めブロック 3	1	
8	52220	AT 位置決めブロック(交換用)	1	
9	83052	スプリングピン Φ8×35L	1	
10	BE031	BE カム板 PT21/2-3	1	
12	88571	鋼球 3/16	2	
13	52111	AT 位置決めスプリング	2	
14	83014	スプリングピン Φ4×18L	1	
15	BE036	BE 倣本体 PT21/2-3	1	
16	52176	AT ピン	1	
17	BE020	BE T ハンドル	1	
19	52137	AT 開放スプリング	1	
20	52109	AT スプリング受	1	
21	83039	スプリングピン Φ6×25L	1	
23	80229	六角穴付ボルト M6×6L	1	
25	80156	六角穴付ボルト M5×8L	1	
26	52151	AT ストッパー	1	
27	BE030	BE ダイヘット本体 PT21/2-3	1	
28	81225	平座金 M6 黒染	1	
29	81062	六角ナット M6 一種 黒染	1	
30	81066	六角ナット M6 三種 黒染	1	
31	52229	AT 倣ピン	1	
32	52159	AT 戻しスプリング A	1	
33	52154	AT スプリングキャップ	1	
34	81079	小型六角ナット M8　三種	1	
35	52114	AT アジャストボルト	1	
36	BE034	BE レバーサポート PT21/2-3	1	
37	83050	スプリングピン Φ8×30L	1	
38	81251	六角穴付ボルト用ばね座金 M6	2	
39	80167	六角穴付ボルト M6×25L	2	
40	BE033	BE ロッキングレバーPT21/2-3	1	
41	52213	AT 二段切プレート(B)	1	
42	52212	AT 位置決めプレート(C)	1	
43	80358	六角穴付き止めねじ M6×6L	1	
44	83035	スプリングピン Φ6×18L	1	
52	83067	スプリングピン Φ3.5×12L	1	
53	80358	六角穴付き止めねじ M6×6L	1	
54	80455	六角穴付止ねじ M6×20L	1	
55	81251	六角穴付ボルト用ばね座金 M6	4	
56	81194	ばね座金 M2	2	
57	81151	平座金 M8	1	
58	BE024	BE DH アサダプレート	1	
59	83355	パーカー鋲 4×4.8L	2	

更新日 2021/11/24

ビーバーダイヘッド(自動)　64200　PT21/2~4"

Asada

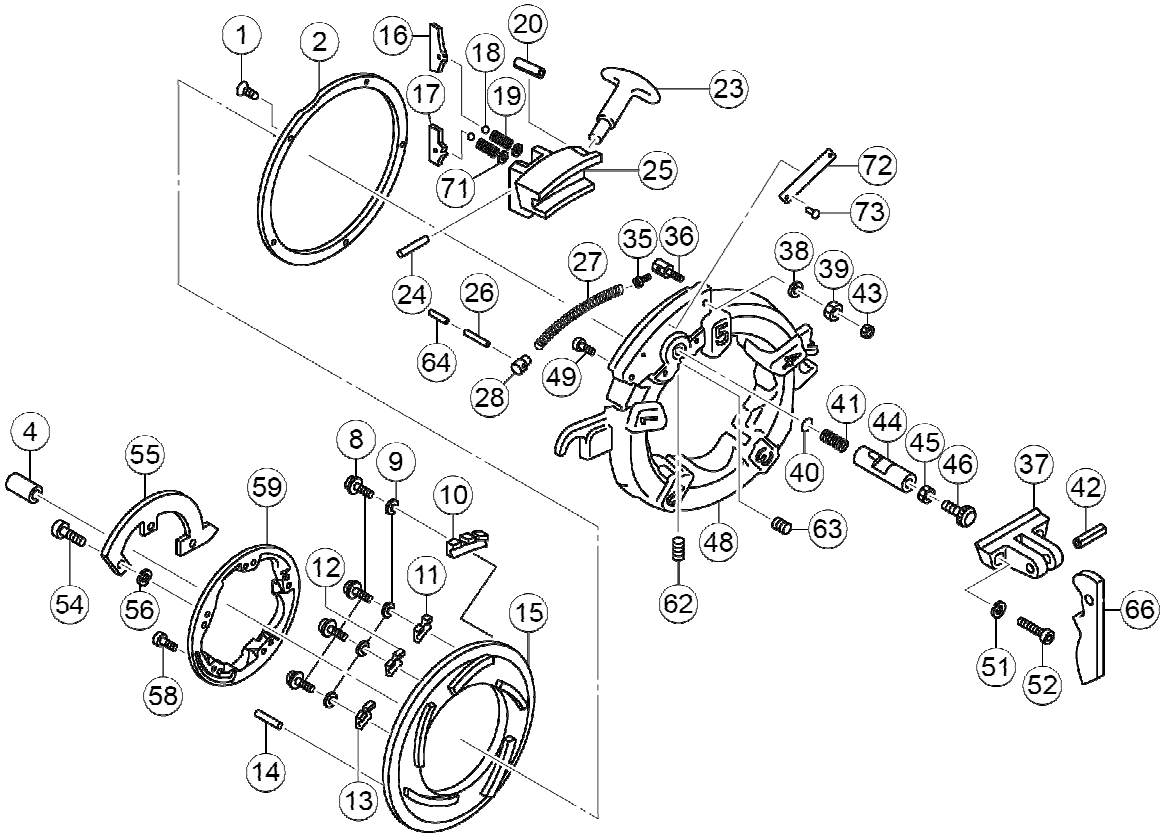

更新日 2024/12/5

ビーバーダイヘッド(自動)　64200　PT21/2~4"

Asada

Ref.№.	コード№.	部品名	員数	備考
1	82265	＋皿小ねじ M6×15L 黒染	5	
2	52303	AT 押え金 PT21/2-4	1	
4	88598	玉入ボールカップ 7.5mm	5	
8	82961	六角穴付フランジボルト M6×15L	4	
9	81230	皿ばね座金 M6-1H	4	
10	64229	AT 位置決めブロック 4	1	
11	64228	AT 位置決めブロック 31/2	1	
12	64227	AT 位置決めブロック 3	1	
13	64226	AT 位置決めブロック 21/2	1	
14	83102	スプリングピン Φ5×12L	1	
15	64202	AT カム板 PT21/2-4	1	
16	64230	AT 位置決めプレート 21/2-4	1	
17	64231	AT 二段切プレート 21/2-4	1	
18	88571	鋼球 3/16	2	
19	52111	AT 位置決めスプリング	2	
20	83015	スプリングピン Φ4×20L	1	
23	BE020	BE T ハンドル	1	
24	83026	スプリングピンΦ5×30L	1	
25	64363	AT 倣本体 21/2-4	1	
26	83043	スプリングピン Φ6×32L	1	
27	52137	AT 開放スプリング	1	
28	52109	AT スプリング受	1	
35	80156	六角穴付ボルト M5×8L	1	
36	52151	AT ストッパー	1	
37	BE048	BE レバーサポート PT21/2-4	1	
38	81225	平座金 M6 黒染	1	
39	81062	六角ナット M6 一種 黒染	1	
40	64234	AT 受けプレート 21/2-4	1	
41	64223	AT 戻しスプリング 21/2-4	1	
42	83050	スプリングピンΦ8×30L	1	
43	81066	六角ナット M6 三種 黒染	1	
44	64364	AT 倣ピン 21/2-4	1	
45	81079	小型六角ナット M8　三種	1	
46	52114	AT アジャストボルト	1	
48	BE040	BE ダイヘット本体 PT21/2-4	1	
49	80229	六角穴付ボルト M6×6L	1	
51	81251	六角穴付ボルト用ばね座金 M6	2	
52	80167	六角穴付ボルト M6×25L	2	
54	80168	六角穴付ボルト M6×30L	3	
55	BE043	BE ダイヘット蓋カバーPT21/2-4	1	
56	81251	六角穴付ボルト用ばね座金 M6	5	
58	80167	六角穴付ボルト M6×25L	2	
59	BE042	BE ダイヘット蓋 PT21/2-4	1	
62	80361	六角穴付止ねじ M6×12L	1	
63	80358	六角穴付止ねじ M6×6L	1	
64	83072	スプリングピン Φ3.5×30L	1	
66	BE046	BE ロッキングレバーPT21/2-4	1	
71	81194	ばね座金 M2 黒染	2	
72	BE024	BE DH アサダプレート	1	
73	83355	パーカー鋲 No4×4.8L	2	
組	64367	AT 倣本体組 21/2-4(№.16-20，23-26，28，64，71)	1	
組	BE049	BE レバーサポート補修組 21/2-4(№37，42，51，52，66)	1	

更新日 2024/12/5